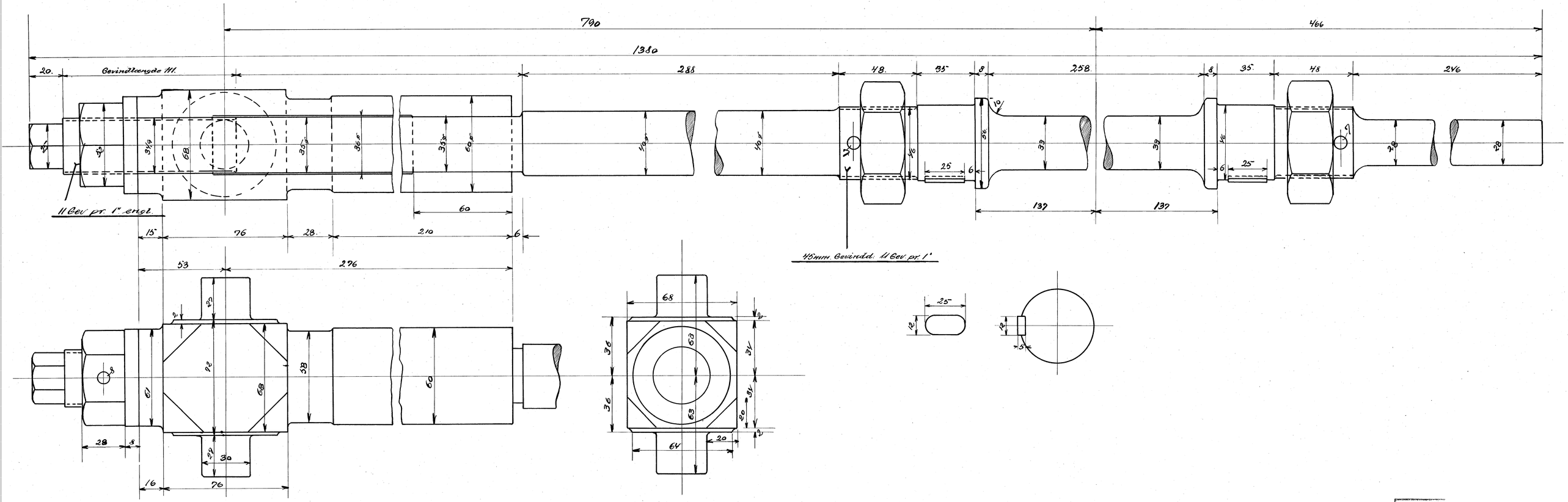
790
466
1380
20.
Gevindlængde 111.
288
48.
35
8
258.
8
35.
48
246
11 Gev. pr. 1" engl.
60
15
76
28.
210
6
137
137
45mm Gevindd. 11 Gev. pr. 1"
53
276
25
12
8
5
68
36
36
63
64
20
30
16
76

ÆNDRET	
61	