# 3/3 gekuppelte Tenderlokomotive.

für Nordjyllands forende Privatbaner, Aalborg.

**Z No. 0 L 3351**

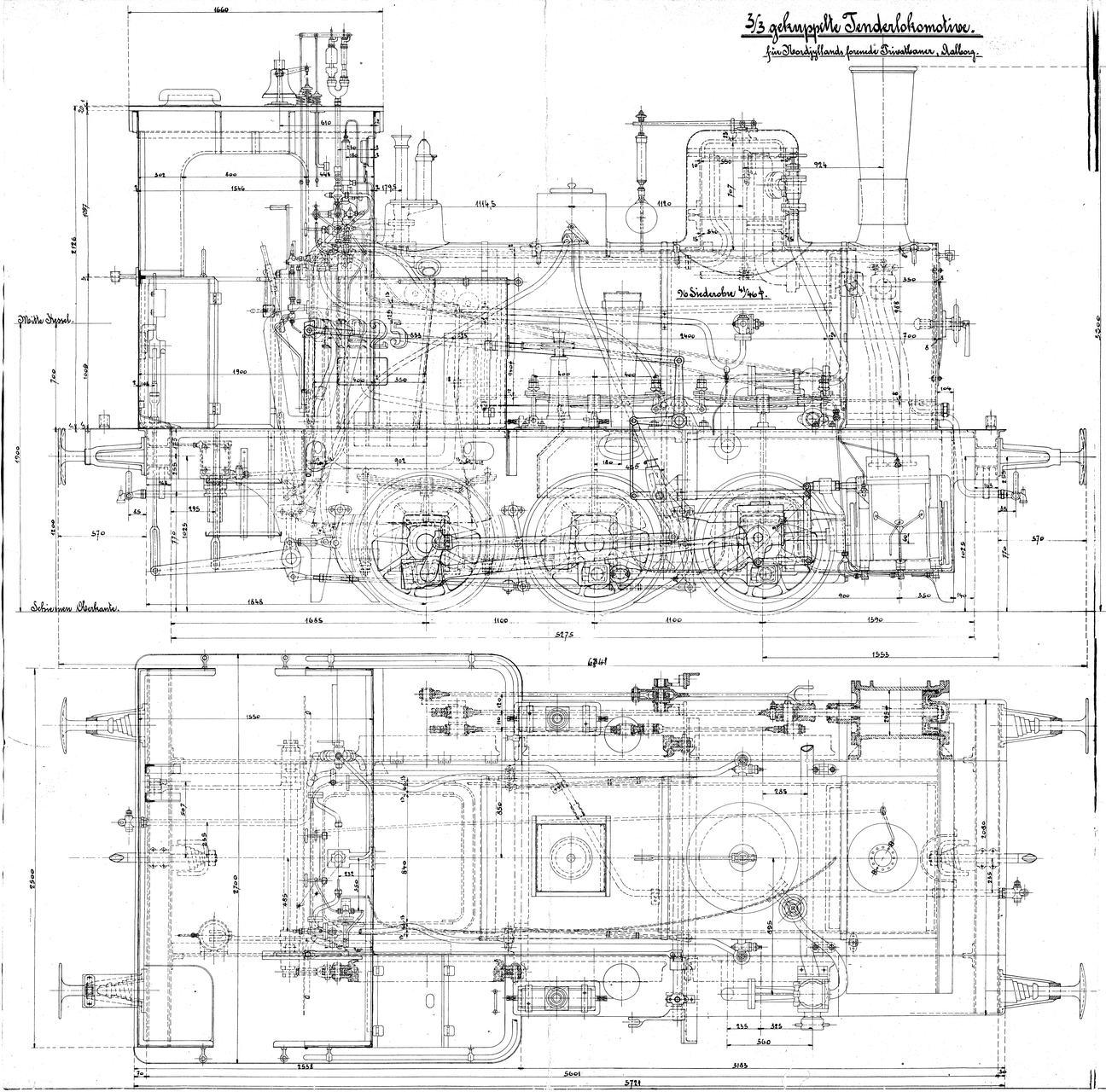


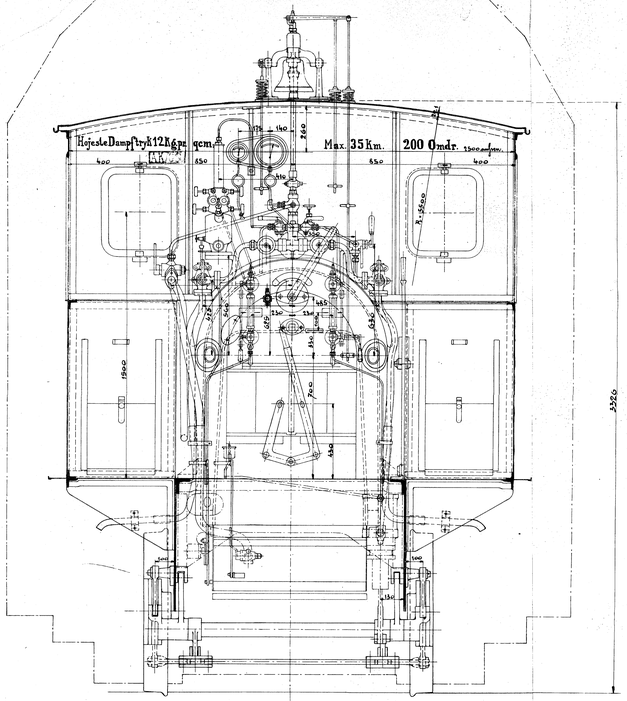


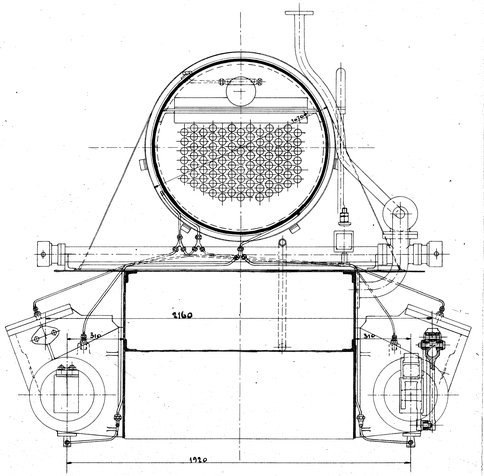

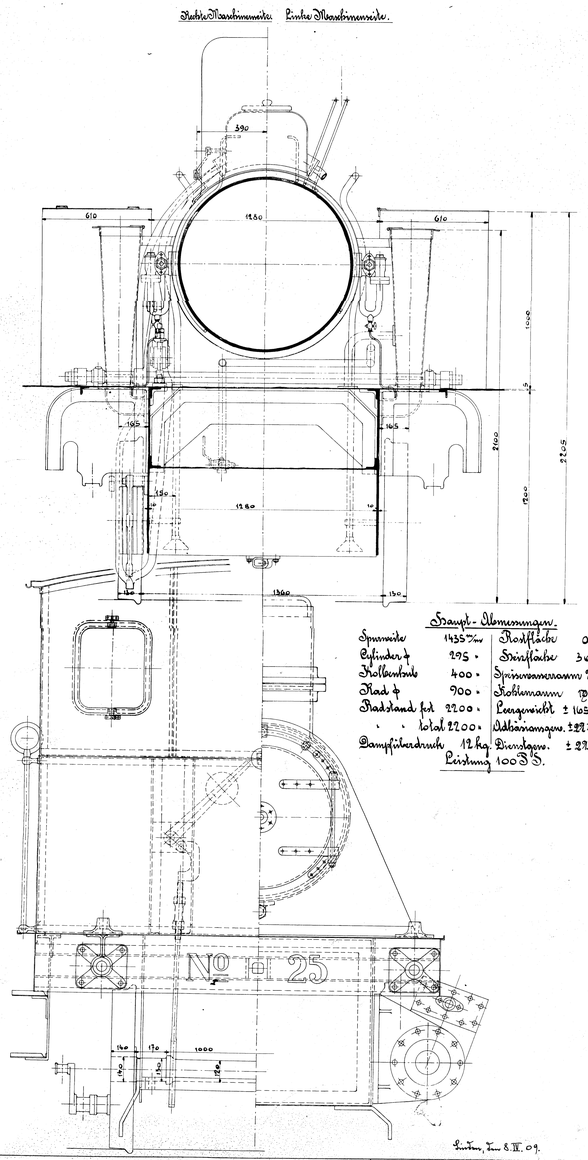


**Haupt-Abmessungen.**

| | | | |
|---|---|---|---|
| Spurweite | 1435 m/m | Rostfläche | 0,75 qm. |
| Cylinder ⌀ | 295 " | Heizfläche | 36,9 " |
| Kolbenhub | 400 " | Speisewasserraum | 2,5 cbm |
| Rad ⌀ | 900 " | Kohlenraum | 1000 kg. |
| Radstand fest | 2200 " | Leergewicht | ± 16500 kg. |
| " " total | 2200 " | Adhäsionsgew. | ± 22460 " |
| Dampfüberdruck | 12 kg. | Dienstgew. | ± 22460 kg |
| Leistung | 100 P.S. | | |

Lindner, Tom. 8. IV. 09.