Fjederstøtter for Loko. Type I og V
Driv- og Kobbelhjul

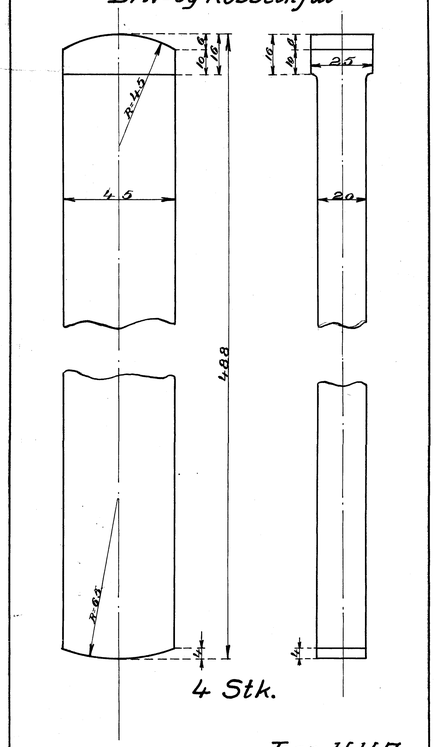

4 Stk.

Tegn. H H 7

Fjederstøtter for Loko. Type II a
Drivhjul

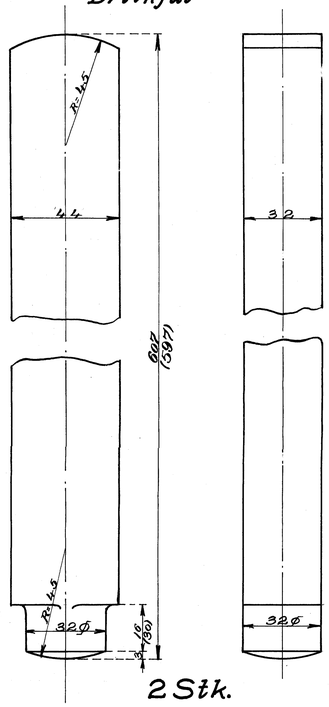

2 Stk.

Maalene i ( ) gælder for Loko. Nr. 35-36
Tegn: PP12; MMM44; 1117; AAA28.

Fjederkippe med Bolte for Type II a
Kobbelhjul

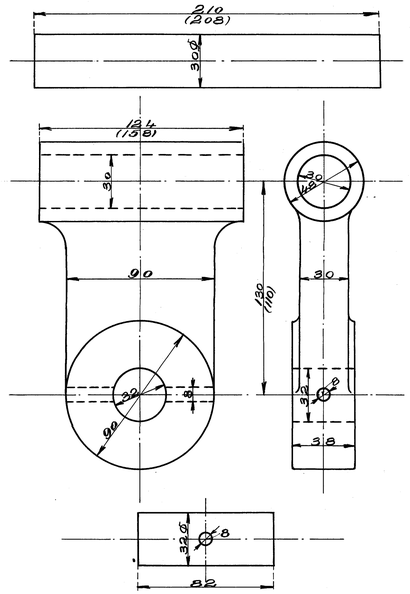

4 Stk.

Maalene i ( ) gælder for Loko. Nr 35-36
Tegn: PP12; MMM83; 1117; AAA28.

Fjederstøtter for Loko. Type II b.
Drivhjul

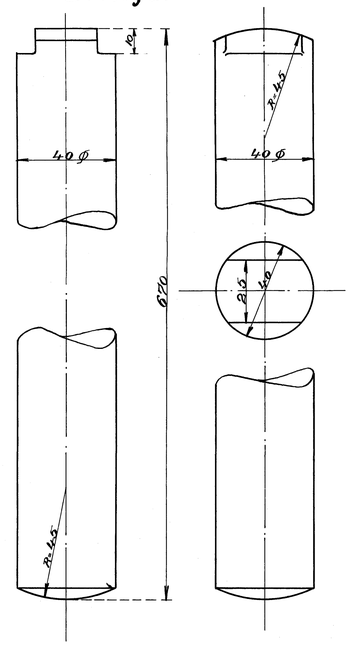

2 Stk.

Tegn: X I

Fjederkippe for Loko. Type II b.
Kobbelhjul

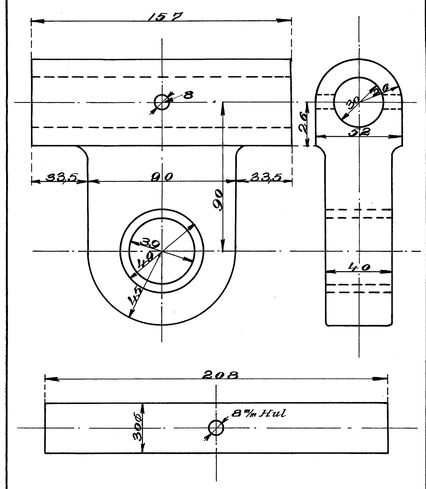

4 Stk.

Tegn: X I

Fjederstøtter for Loko. Type III
Driv- og Kobbelhjul

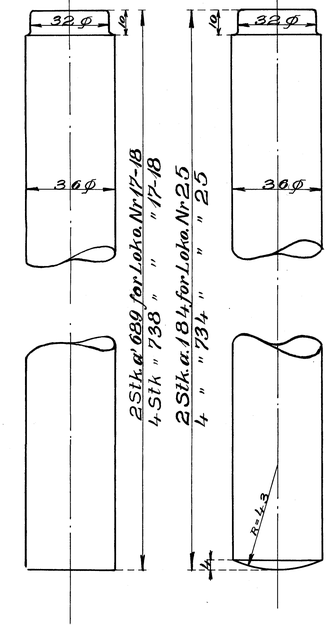

Tegn. G5; ÆÆ22.

Fjederkippe for Loko. Type IV
Driv- og Kobbelhjul

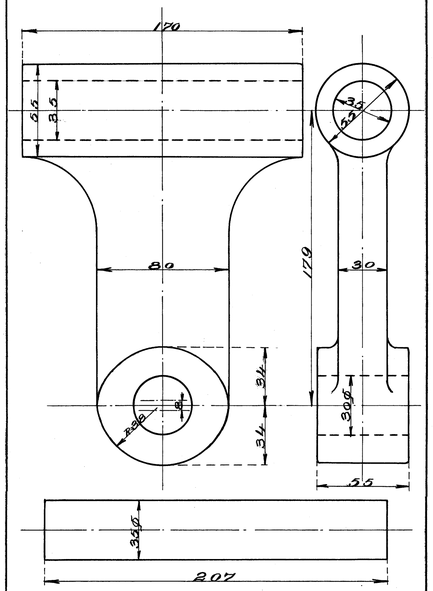

4 Stk.

Tegn: T T 15

Fjederstøtter for Loko. Type VII
Driv- og Kobbelhjul (forreste)

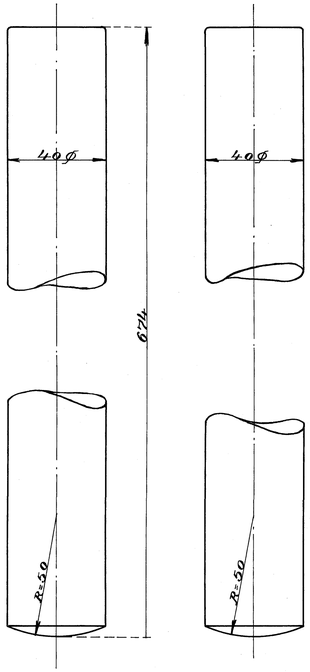

2 Stk.

Tegn: Y12.

Fjederkippe for Loko Type VII
Kobbelhjul (bagerste)

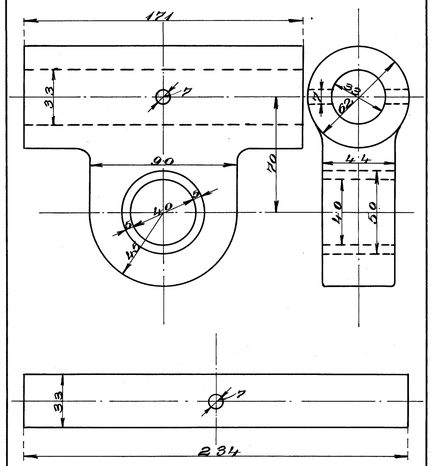

2 Stk.

Tegn: Y11.

Fjederstøtten Forlidten Type VII

SSS 32