STYKTAL	STYKLISTE NR. 60384.			INDEKS TIL STKL. NR.		
	GENSTAND	MÆRKE		MÆRKE	MODEL MÆRKE	VÆGT
1.	Banemotor.				Købes	

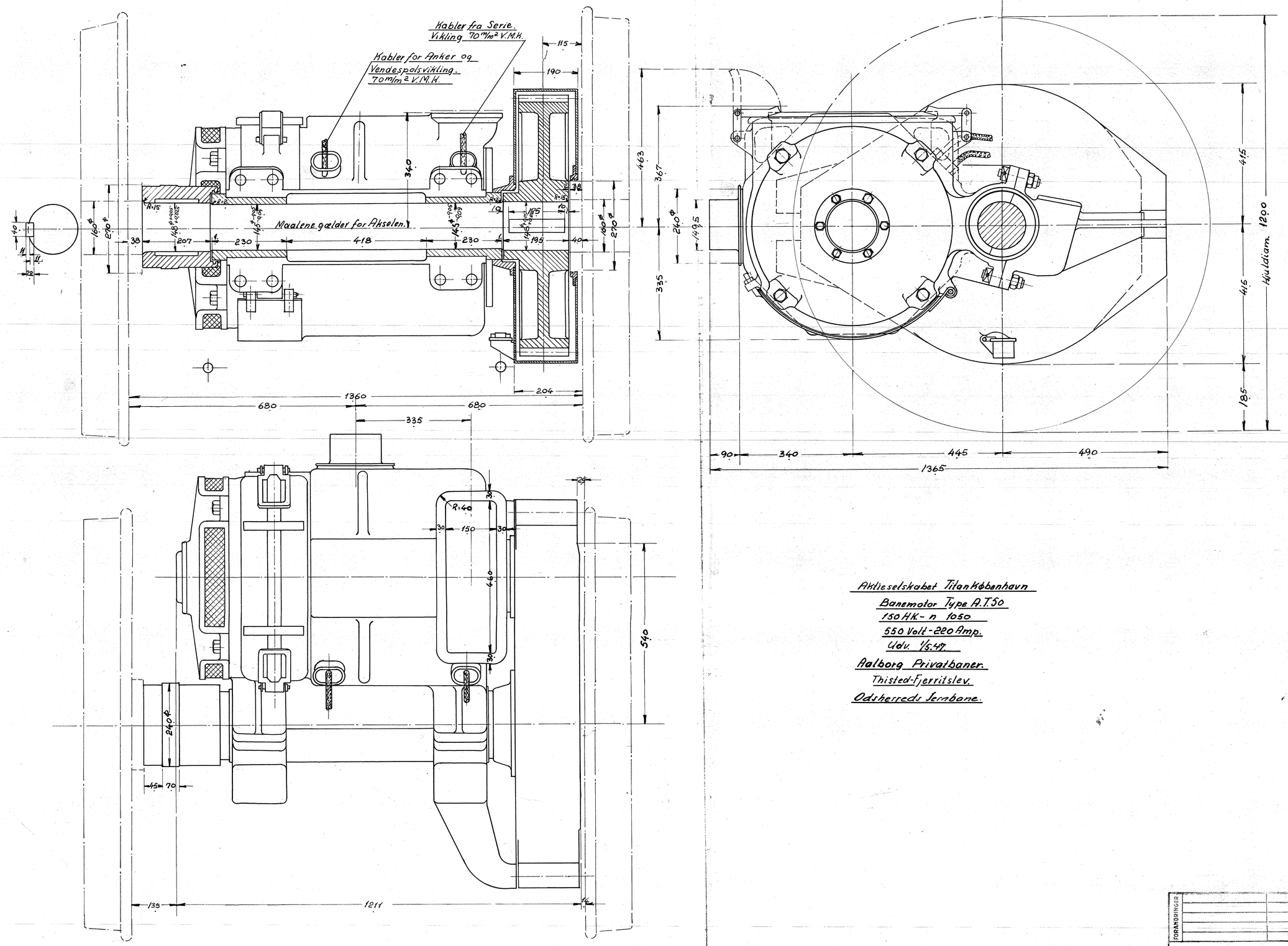

Aktieselskabet Titan København
Banemotor Type A.T.50
150 HK.- n 1050
550 Volt - 220 Amp.
Udv. 1/5.47.
Aalborg Privatbaner.
Thisted-Fjerritslev.
Odsherreds Jernbane.

FORANDRINGER			
A/S FRICHS AARHUS	MAALESTOK 1:6	TEGN.	
		KAL.	M.L.
		REV.	[signature]
		DATO	21-10-36
Banemotor.	TEGNING NR. 138L-21.01		
Diesel.-el. 410/450 HK. Motorloko.	INDEKS		