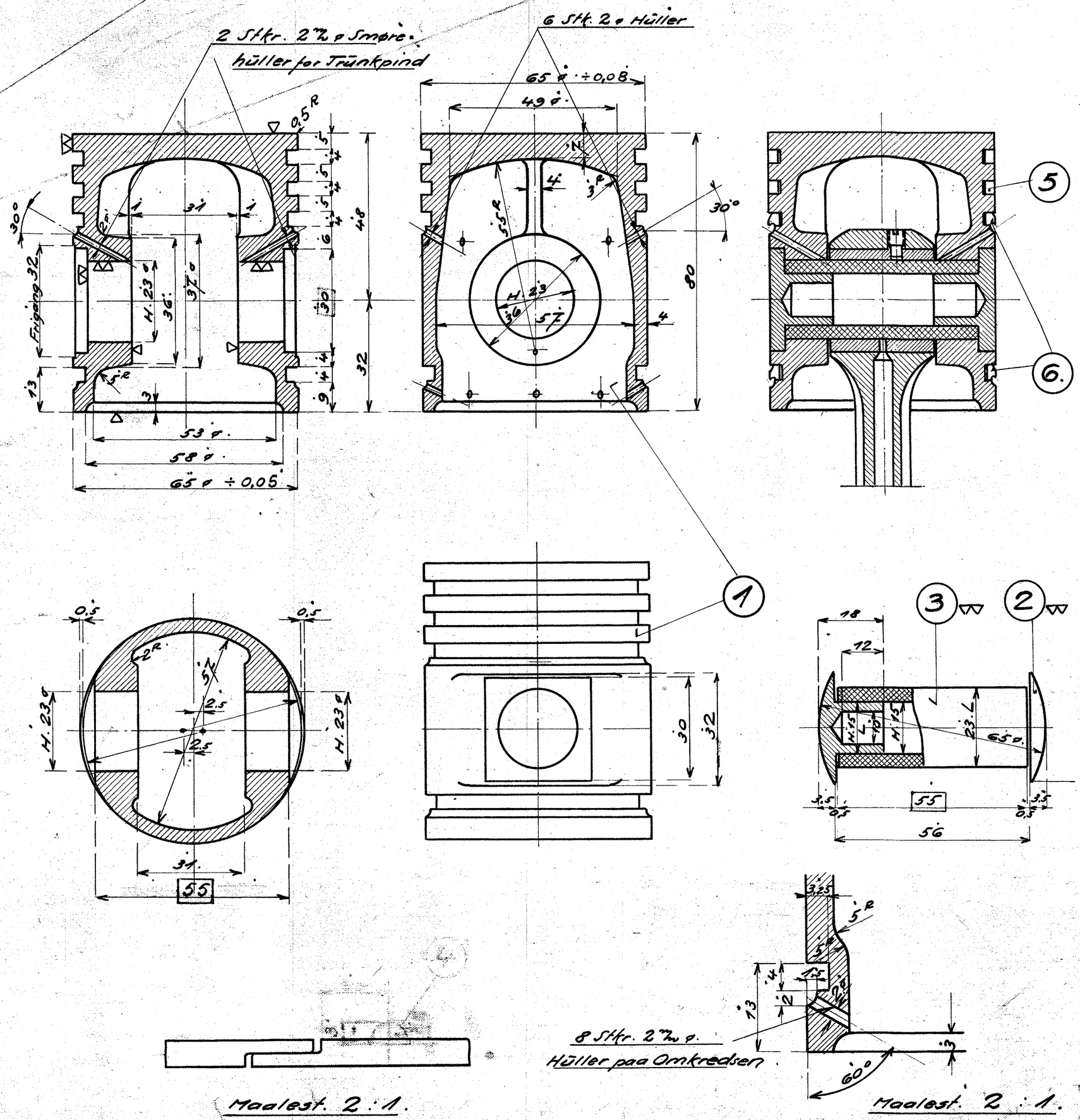

STYKLISTE NO. 53062a

MÆRKE	STK.	BETEGNELSE	MATERIALE	BEARB. GRAD	MODEL MÆRKE
1	1	Stempel.	Aluminium XIII	6135	CA 10.05/1
2	2	Slidsko	"	"	10-05/2
3	1	Trünkpind 23 ø × 55	Chromnikkelstaal	gül	1" ø × 65
~~4~~	~~4~~	~~Styrestifter 3/16" × 6~~	0,10 Staal		~~3/16" ø × 30~~
5	2	Stempelringe 65 ø × 3,95 × 3	Støbejern	Best. Jern 6135 CA 10.30	Købes
6	2	Skraberinge 65 × 3,95 × 3.	"	-"- 10.29.	"

A/S FRICHS AARHUS

Dieselmotor 6135 CA.

Stempel for Bremseluftpumpe

	MAALESTOK	TEGNING NR:
Gunnup		
REVIDERET AF: Ratcke	1 : 1	6135 CA 10.05
D. 9/3 1937	2 : 1	

a