STYKLISTE NR 55838						
	GENSTAND			MATERIALE	MODEL MARKE	VÆGT
1	Stempel	1		Aluminium	6135CA	3.10
3	Stempelringe 135ø x 3,95 x 5	2	Best. Tegn. 6135CA 3.038	Spec. Gods	Købes	
3	Skroberinge 135ø x 3,95 x 5	3	3.048	—"—	—"—	

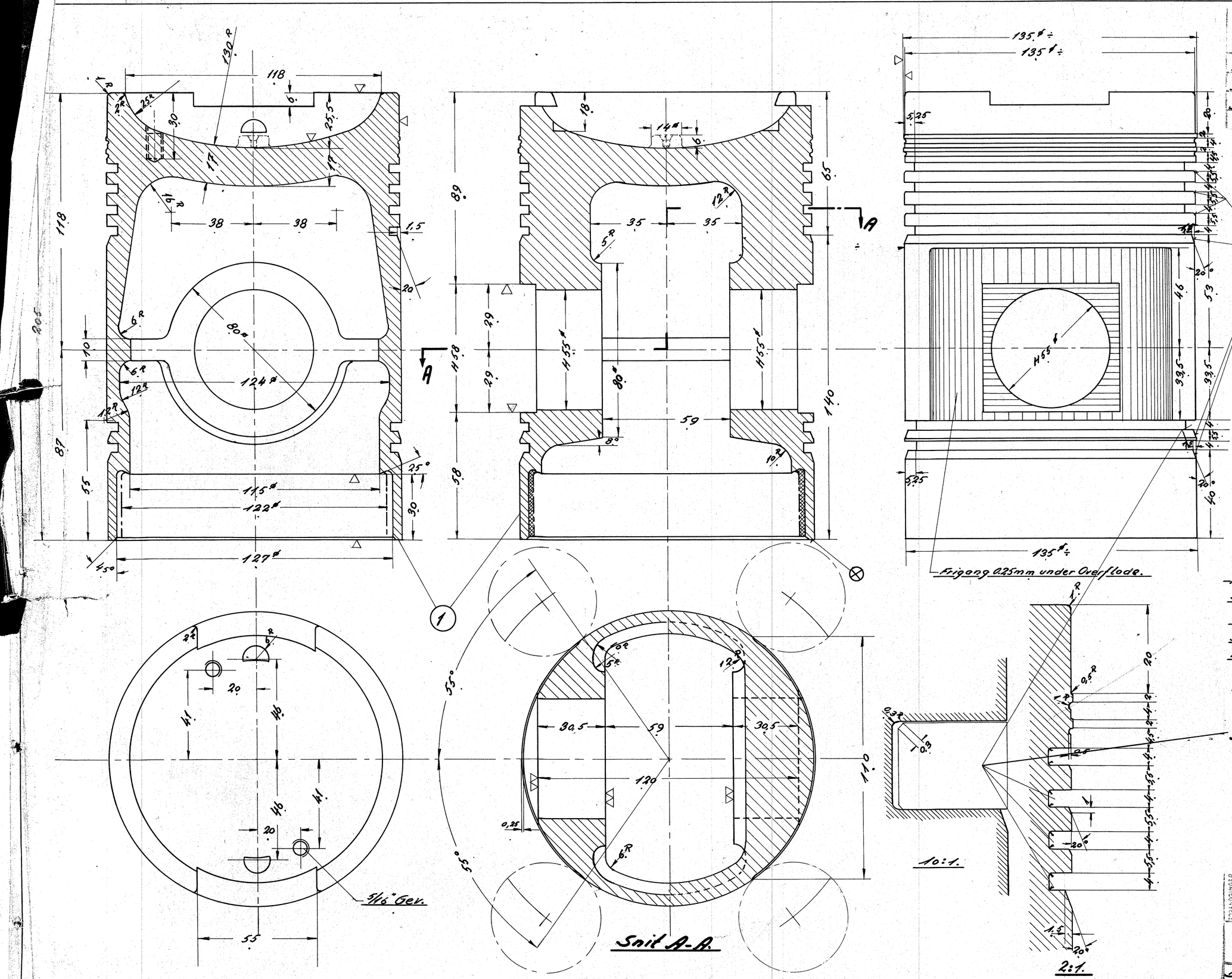

Det færdige Stempel uden Trunkpind, Sko og Ringe skal veje 3,07kg ± 10g. Eventuel Afrigelse udlignes ved Afdrejning af det krydsskraverede Materiale. Vægten indhugges ved mrk. ⊗

Tolerancemaal se Tegn. Nr.

Obs!

A/S FRICHS AARHUS

Dieselmotor 6135CA

Stempel,

1:1 2:1

J. H. E.H. 14-5-39

6135CA-3.10