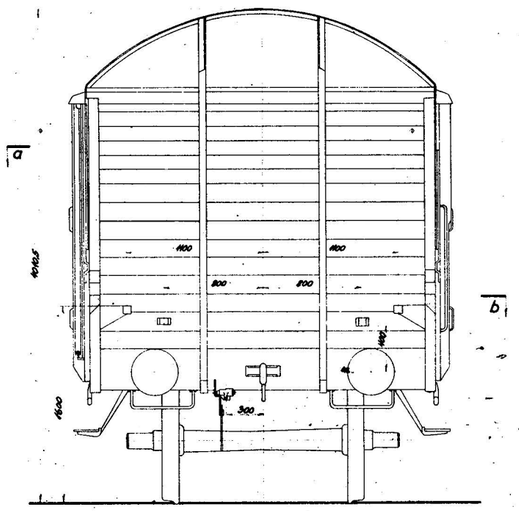

Snit c-d

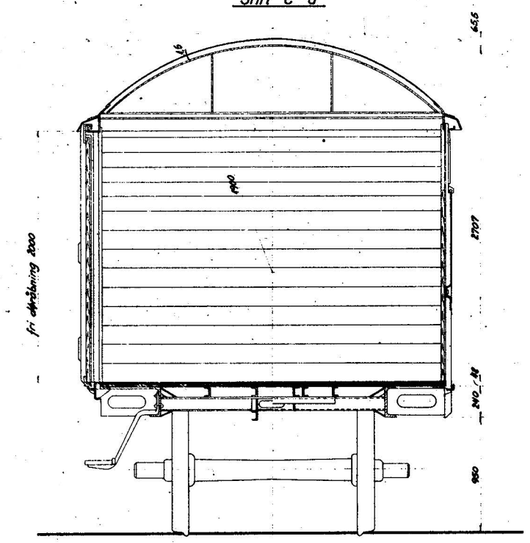

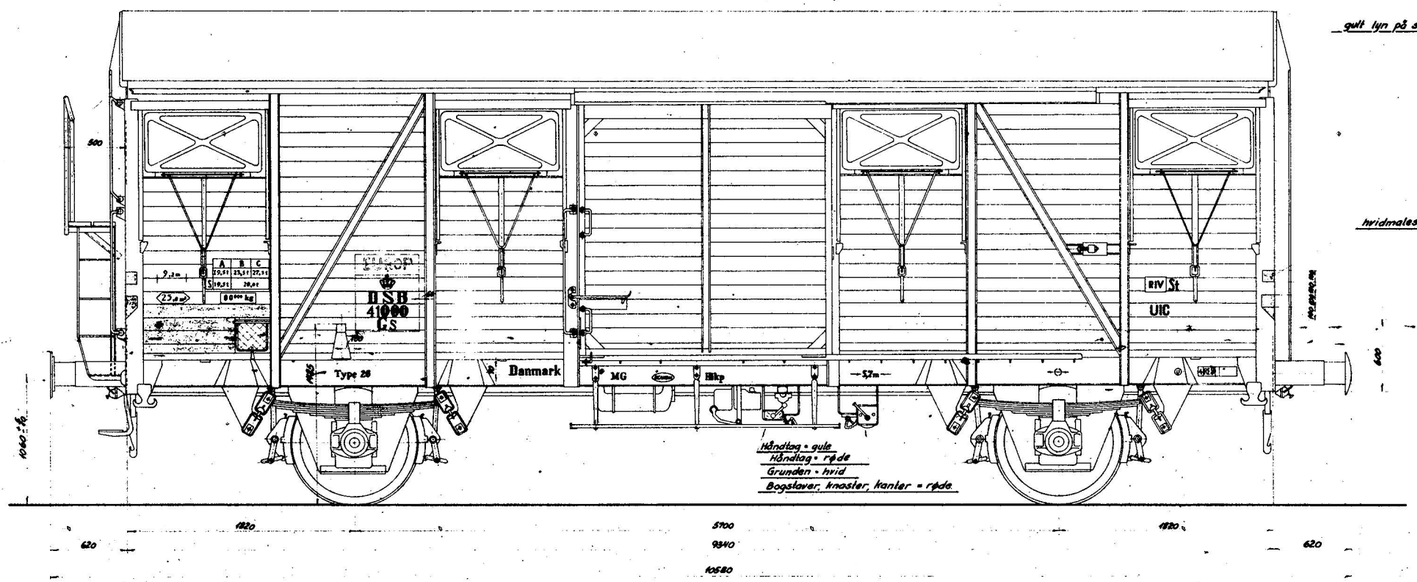

Snit a-b

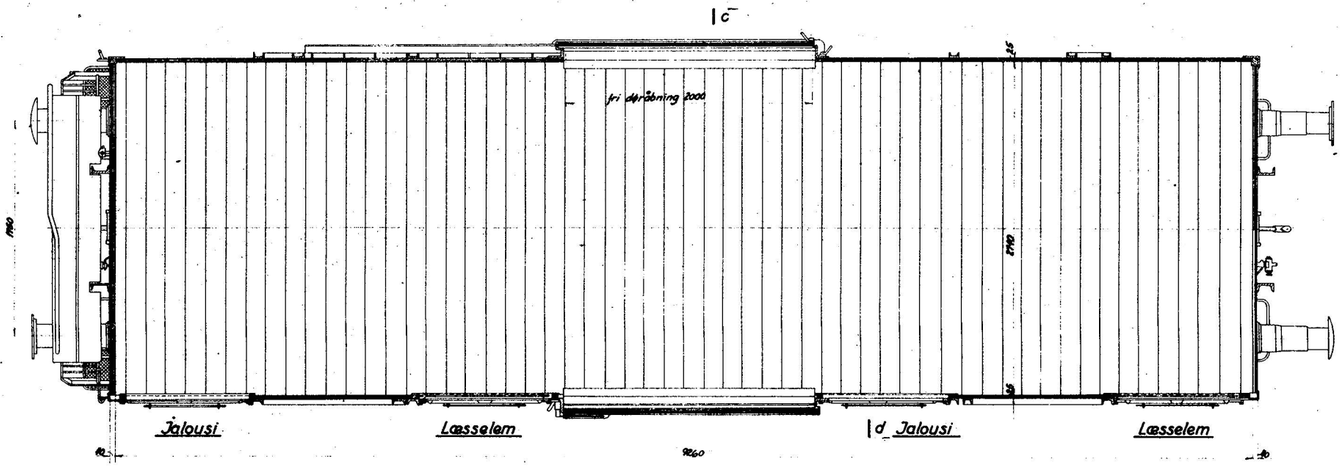

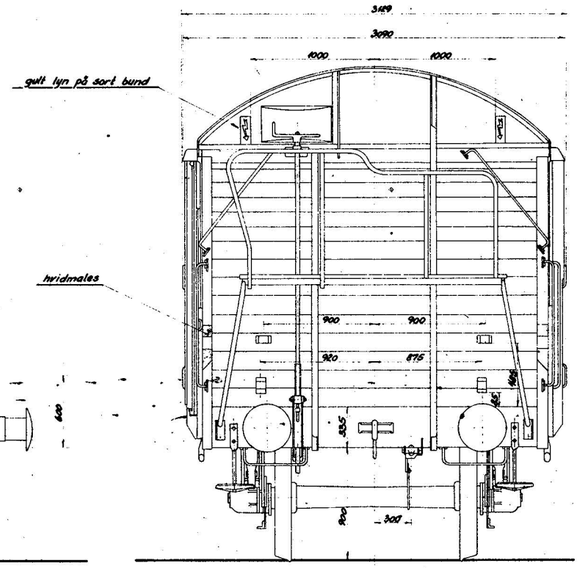

Last, ensformig fordelt	A: 19,5 t B: 23,5 t C: 27,5 t
Last, ensformig fordelt S	A: 19,5 t B: 20,5 t C: 20,5 t
Nyttig bundflade	25 m²
Nyttigt rumfang	63 m³
Tara (med gulv af fyr med vægtfylde 0,55)	ca. 12,0 t
Bremse-trykluftbremse Hikp 1 10" med skruebremse	
Træktøj	Trækkrog 100 t Skruekobling 85 t
Fjederophængning	Dobbeltsjækler bærefjeder 8 lag 120 x 16 l = 1400 mm. nedbøjning 10,3 mm/1000 kg
Hjulsæt	Type 26
Rullelejeakselkasser	SKF 713500
Undervogn	Normalprofiler og pressede profiler svejst
Gulv	Fyr 48 x 180

Fra vogn nr. 41300 er alle pufferskiver hvælvede.

1:45

Danske Statsbaner. Maskinafdelingen.	Mål 1:20	Tegn. Scandia Nr. 45748 B Rev. 16.9.60 AK	
Lukket godsvogn.		HG. 16 b	
Ltr. Gs. nr. 41000 - 41799.		Gr. nr. 1	