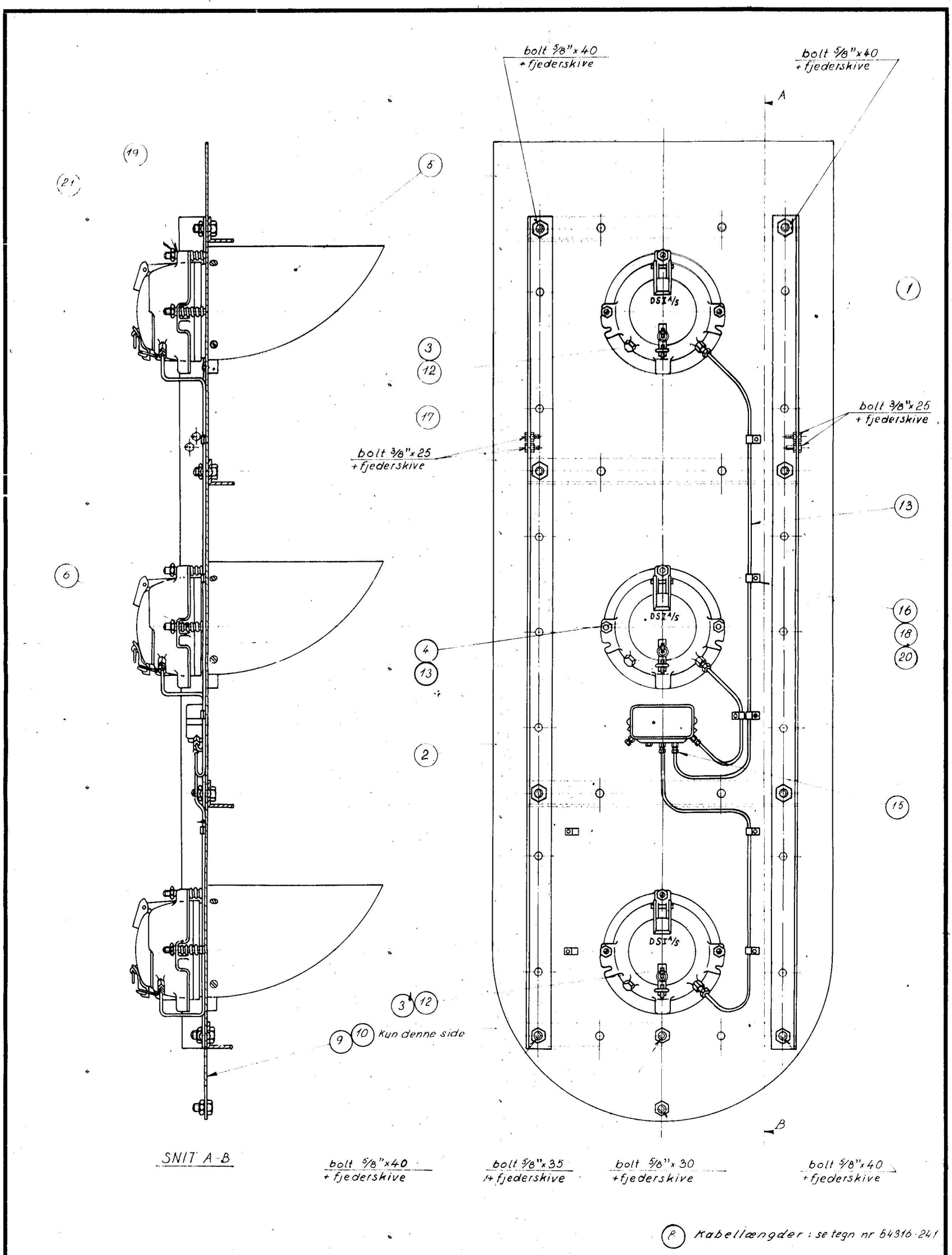

D. S. I. A/S	Materiale: Stykliste	Overfladebehandling: ./.	
Dato: 3. dec. 63	Diverse Signaler Daglyssignal i for smalmast, monteret		Tegn. nr.: 631473-247 O. N.:

1:10

Dansk Signal Industri

nr 631473-247

Tolerancer, se tegn. nr

Samlingstegning nr.

Retteiser

a	b	c	d	e	f	g	h	i	k	l
12.-2-64	2-1-67									

Konstr.	Tegn	Kontr
	3-12-63	2-1-64

Stanse
Bore
Bukke
Fræse