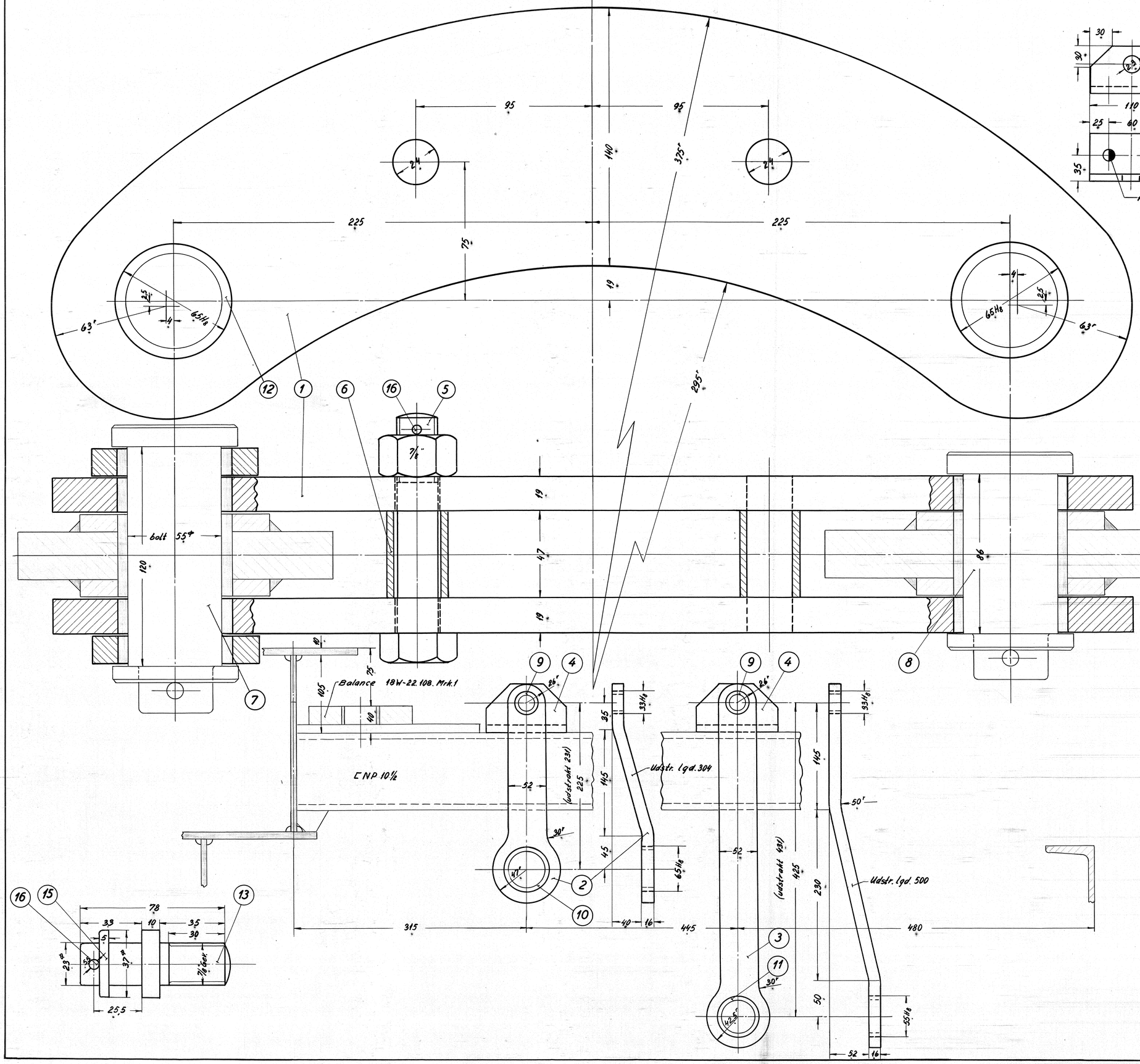

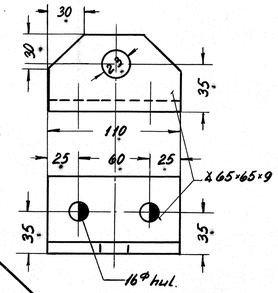

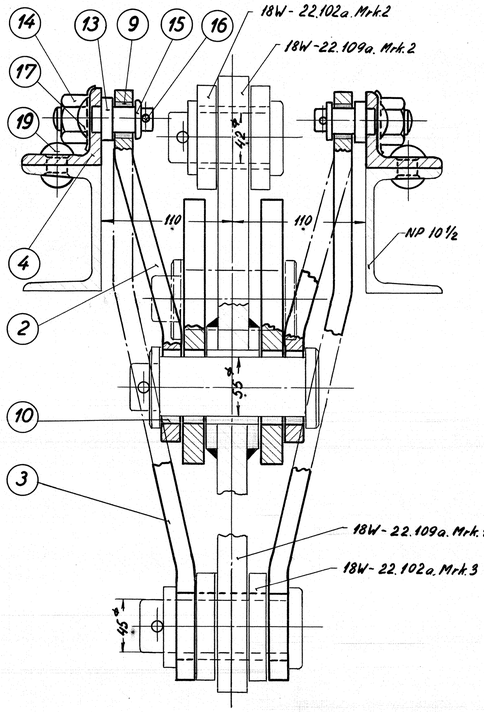

Tolerancer på huller for bøsninger efter ISA

Stk.	Betegnelse	Pos.	Materiale kvalitet	Model nr. eller materiale størrelse	rå Vægt/stk.	færdig Vægt/stk.
8	nitte m. halvr. hv. 16Φ×40 (n.bl. 244)	19	st. 34	magasin		
		18				
4	sikringsblik 7/8" n.bl. 187	17	st.37	magasin		
6	split 5Φ×35	16	"	magasin		
4	skive	15	st. 37	38Φ×40		
4	sort møtrik 7/8"	14	st. 34	magasin		
4	brysttap	13	st. 34	38Φ×350		
4	bøsning 55/65Φ×19 n.bl. 254	12	se stkl. nr. 8345/43			
2	" A 43/55Φ×16 "	11	" " 8345/39			
2	" A 55/65Φ×16 "	10	" " 8345/42			
4	bøsning A 23/33Φ×16 n.bl. 254	9	" " 8345/1			
1	splitbolt 55Φ×115 n.bl. 250	8	" " 8347/51			
1	splitbolt 55Φ×149 n.bl. 250	7	se stkl. nr. 8347/50			
2	afstandsrør 1"×4. DS 541	6	st.37	1" sort jernrør ×110		
2	sort 6kt. bolt m. møtrik 7/8"×120	5	st.34	købes		
4	lige vinkel	4	st.37	vinkeljern 65×65×9×480		
2	hænger	3	"	600×150×6		
2	hænger	2	"	400×160×16		
2	bue	1	st.37	600×400×19		

Tegn.	Ew. J.	Rev.	E.P. 27/2 52	Afd	II L.
Kalk.	R.S 22-2-52	Norm.		Dato	

Måleslok: 1:1; 1:2,5.

Dato	Rettelse	Indeks
7/12-53	Mål i højre ende af pos. 1 ændres fra 68H8 på grund af kalkeringsfejl.	a

FRICHS

Anvendelse: Diesel-el. 500/550 hk. motorvogn.

Stykliste nr.: 8317

Tegningens benævnelse: Trækbøjle m. hængere på maskinbogie.

Tegningens nummer: 18W-22.116

Indeks: a

gammel tegning. 136L-22.116.