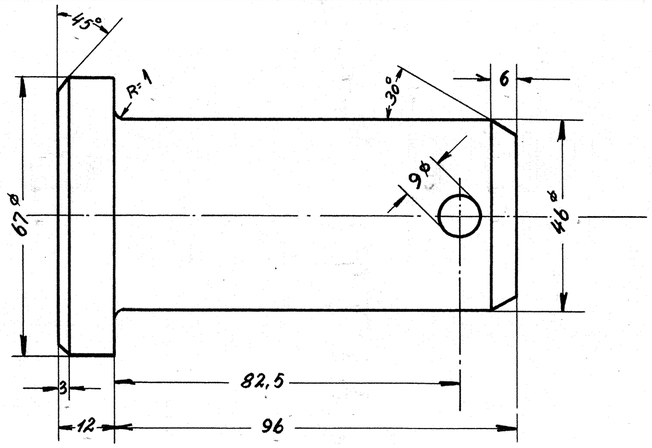

anvendes tegn. 18W-22.124/4

Hærdes til 55-60 Rc.

Betegnelse					
Fnk. ialt.		Pos	4	Mat.	st. 60.11.
Ordr.		Stkl.	8306	Tegn	18W-29.942.

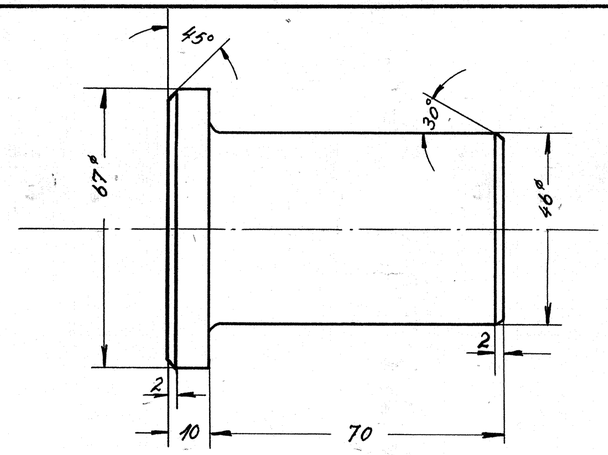

anvendes tegn. 18W-22.124/4

Hærdes til 55-60 Rc.

Betegnelse					
Fnk. ialt.		Pos.	6	Mat.	st. 60.11
Ordr.		Stkl.	8306	Tegn.	18W-29.942

anvendes tegn 18W-22.121/17

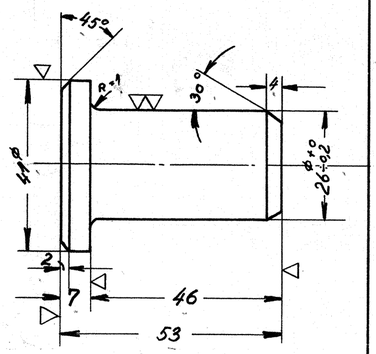

Hærdes til 55-60 Rc.

Betegnelse					
Fnk. ialt.		Pos	1	Mat.	st.60.11
Ordr.		Stkl.	8306.	Tegn.	18W-29.942.

anvendes tegn 18W-22.123./18

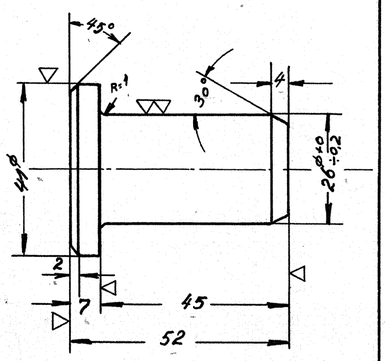

Hærdes til 55-60 Rc.

Betegnelse					
Fnk. ialt.		Pos	2	Mat.	st. 60.11
Ordr.		Stkl.	8306	Tegn	18W-29.942

anvendes tegn. 18W-22.123/20

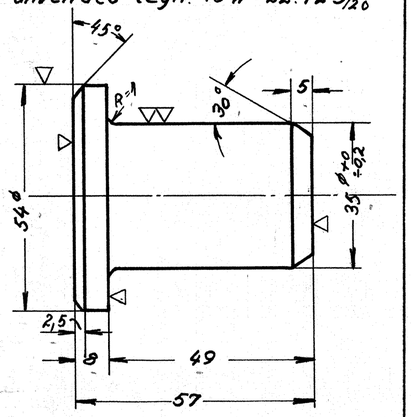

Hærdes til 55-60 Rc.

Betegnelse					
Fnk. ialt		Pos.	3	Mat.	st. 60.11.
Ordr.		Stkl.	8306	Tegn	18W-29.942

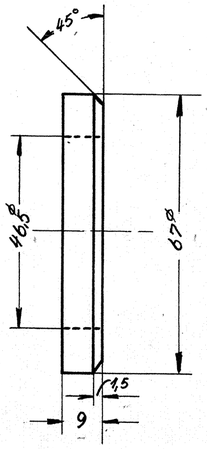

anvendes tegn 18W-22.124/4

Betegnelse					
Fnk. ialt.		Pos	5	Mat.	st. 00.....
Ordr.		Stkl.	83.06	Tegn.	18W-29.942.

6		6	bolt 46ø × 70	6	st. 60.11	70ø × 540		
2	8	10	skive 67ø × 9	5	st. 00....	70ø × 175		
2	8	10	bolt 46ø × 96	4	st. 60.11.	70ø × 1160		
2		2	" 35ø × 49	3	"	55ø × 130		
6		6	" 26ø × 45	2	"	45ø × 360		
2		2	bolt 26ø × 46	1	st. 60.11.	45ø × 120		
		Stk.	Betegnelse	Pos.	Materiale kvalitet	Model nr. eller materiale størrelse	rå Vægt/stk.	færdig

motorbogie

maskinbogie

Tegn.	H.M.P.30.6.50	Rev.	E.P. 16/5 52	Afd.	
Kalk.	J.S. 16.5.52	Norm.		Dato	

Målestok: 1:1

Dato	Rettelse	Indeks
12/7.51	antal af pos.4 og 5 ændret. pos.6 tilføjet. H.M.P.	a
7/1-54	hærdning påført.	b

FRICHS

Anvendelse: Diesel-el 500/550 hk motorvogn.

Stykliste nr.: 8306.

Tegningens benævnelse: Unormale bolte til bremseføj.

Tegningens nummer: 18W-29.942.

Indeks: a b

FRICHS nr 148