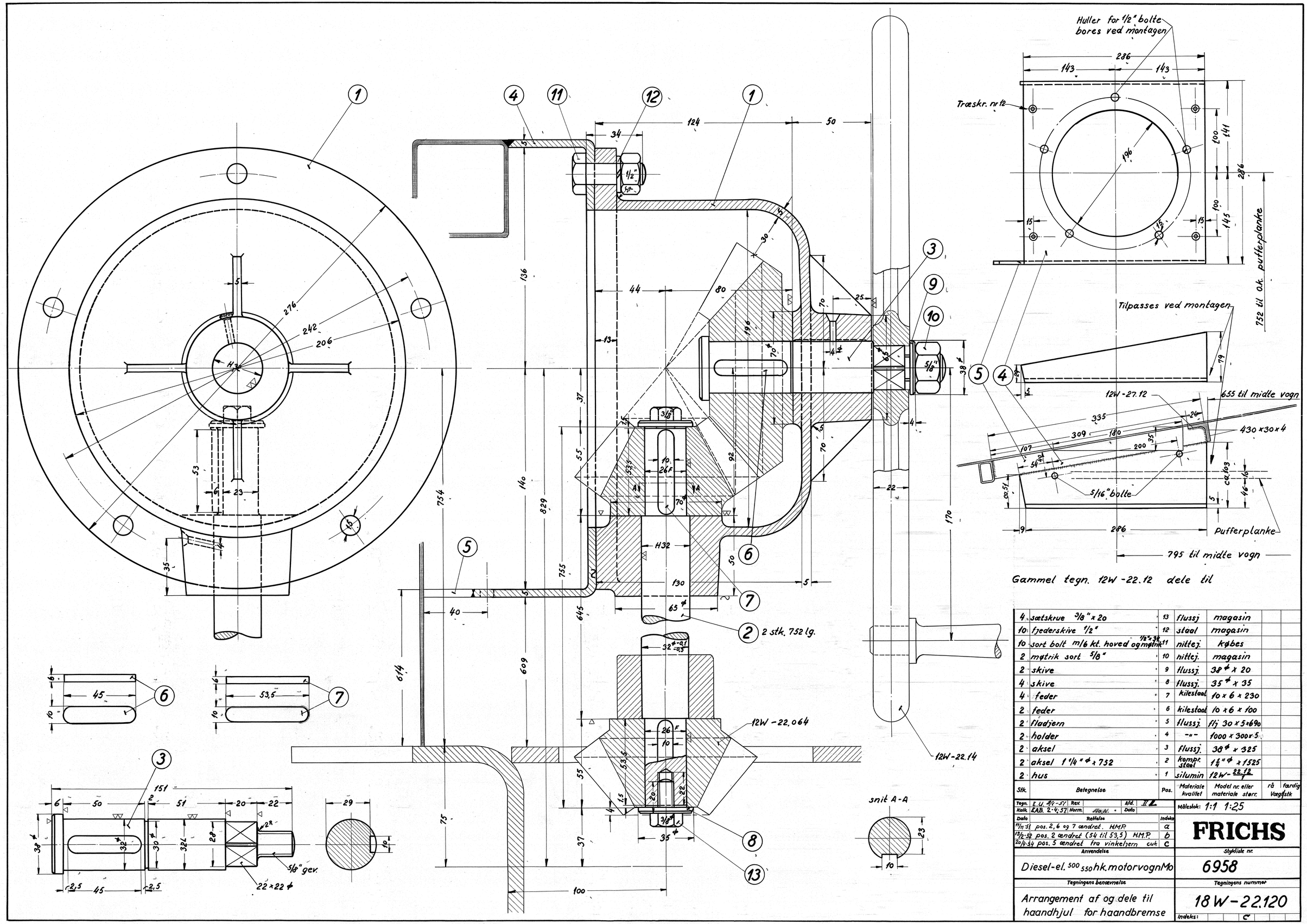

Gammel tegn. 12W-22.12 dele til

Stk.	Betegnelse	Pos.	Materiale kvalitet	Model nr. eller materiale størr.	rå Vægt	færdig Vægt
4	sætskrue 3/8" x 20	13	flussj	magasin		
10	fjederskive 1/2"	12	staal	magasin		
10	sort bolt m/6 kt. hoved og møtrik 1/2" x 34	11	nittej.	købes		
2	møtrik sort 5/8"	10	nittej.	magasin		
2	skive	9	flussj.	38 ⌀ x 20		
4	skive	8	flussj.	35 ⌀ x 35		
4	feder	7	kilestaal	10 x 6 x 230		
2	feder	6	kilestaal	10 x 6 x 100		
2	fladjern	5	flussj.	flj 30 x 5 x 690		
2	holder	4	-"-	1000 x 300 x 5		
2	aksel	3	flussj.	38 ⌀ x 325		
2	aksel 1 1/4" ⌀ x 752	2	kompr. staal	1 1/4" ⌀ x 1525		
2	hus	1	silumin	12W-22.12/1		

Tegn.	E.U. 8/1-51	Rev.	Afd. II L
Kalk.	E.A.B. 2-4-57	Norm. Ao.N.	Dato

Dato	Rettelse	Indeks
17/11-51	pos. 2, 6 og 7 ændret. H.M.P.	a
15/2-52	pos. 2 ændret (54 til 53,5) H.M.P.	b
20/4-54	pos. 5 ændret fra vinkeljern cuk	c

Målestok: 1:1 1:2,5

FRICHS

Anvendelse: Diesel-el. 500 550 hk. motorvogn Mo

Stykliste nr.: 6958

Tegningens benævnelse: Arrangement af og dele til haandhjul for haandbremse

Tegningens nummer: 18W-22.120

Indeks: C