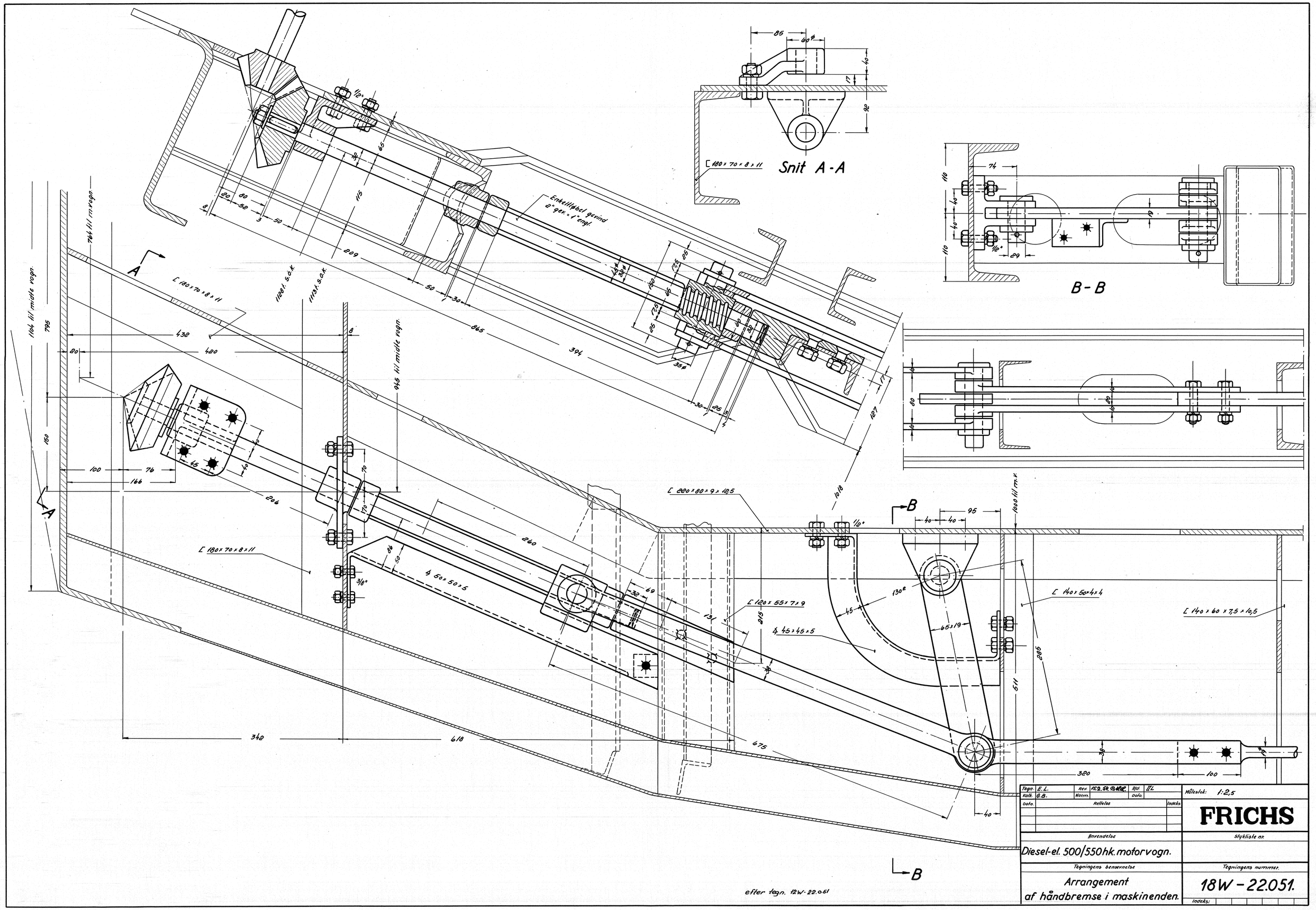

Tegn.	E.L.	Rev.	15.2.54	Afd.	IIL
Kalk.	G.B.	Norm.		Dato.	
Dato.	Rettelse			Indeks	

Målestok: 1:2,5

FRICHS

Anvendelse

Diesel-el. 500/550hk. motorvogn.

Stykliste nr.

Tegningens benævnelse

Arrangement af håndbremse i maskinenden.

Tegningens nummer.

18W - 22.051.

Indeks: