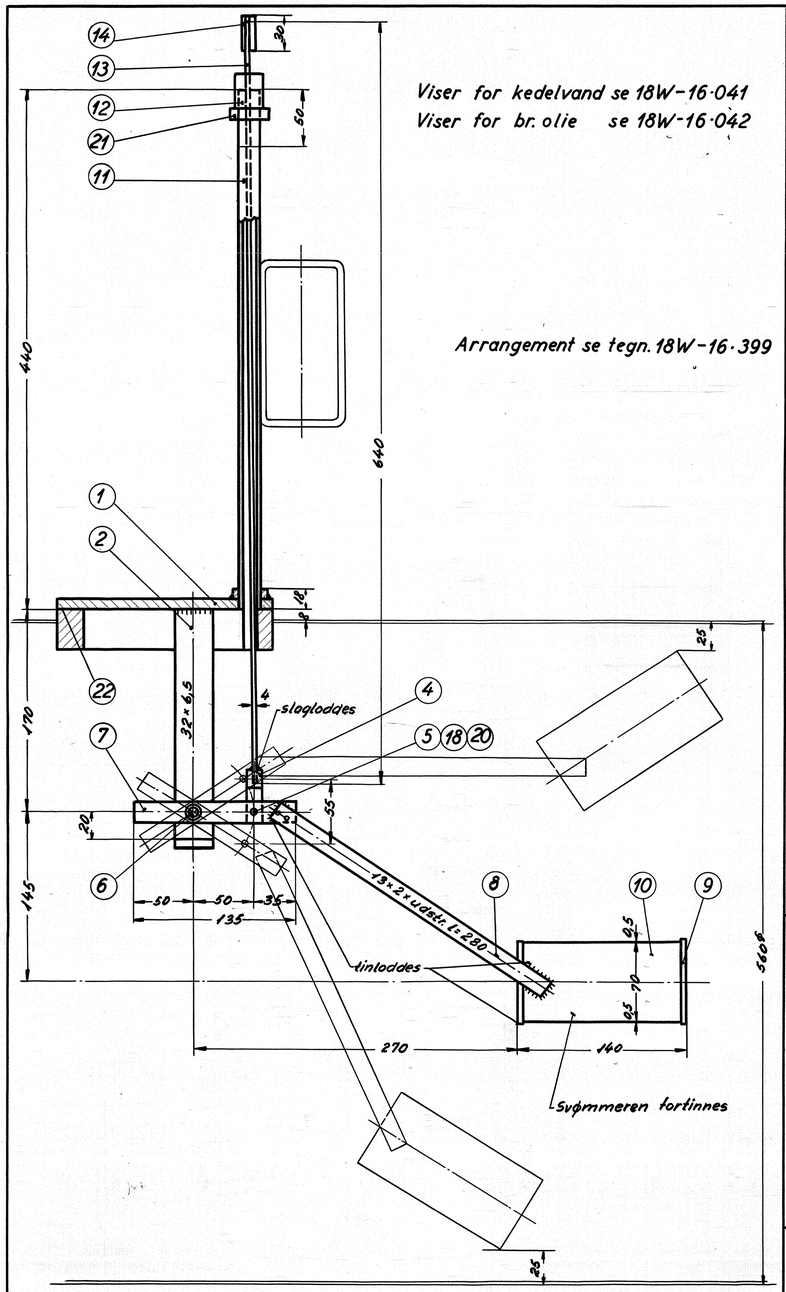

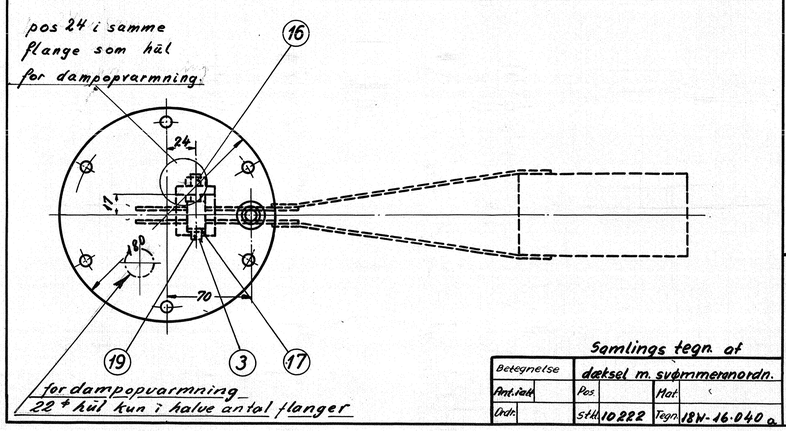

Samlings tegn. af

Betegnelse	dæksel m. svømmeranordn.		
Ant. ialt	Pos.	Mat.	
Ordr.	Stk. 10222	Tegn.	18W-16·040 a

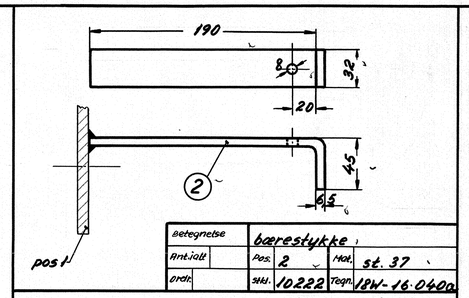

Betegnelse	bærestykke		
Ant. ialt	Pos. 2	Mat.	st. 37
Ordr.	Stk. 10222	Tegn.	18W-16·040a

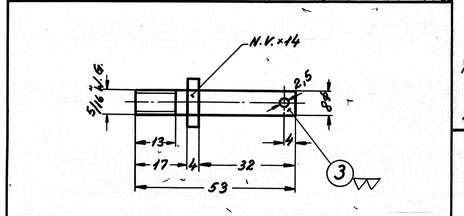

Betegnelse	tap 8⁺×53		
Ant. ialt	Pos. 3	Mat.	muntz metal
Ordr.	Stk. 10222	Tegn.	18W-16·040a

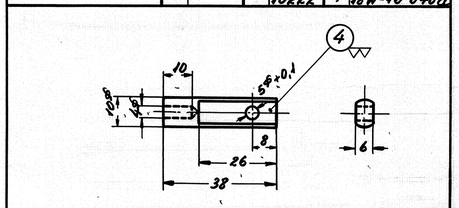

Betegnelse	tap 10⁺×38		
Ant. ialt	Pos. 4	Mat.	muntz metal
Ordr.	Stk. 10222	Tegn.	18W-16·040

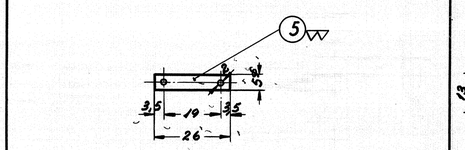

Betegnelse	tap 5⁺×26		
Ant. ialt	Pos. 5	Mat.	muntz metal
Ordr.	Stk. 10222	Tegn.	18W-16·040

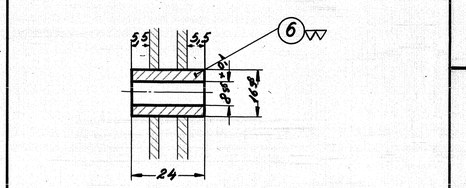

Betegnelse	nav.		
Ant. ialt	Pos. 6	Mat.	munt z metal
Ordr.	Stk. 10222	Tegn.	18W-16·040a

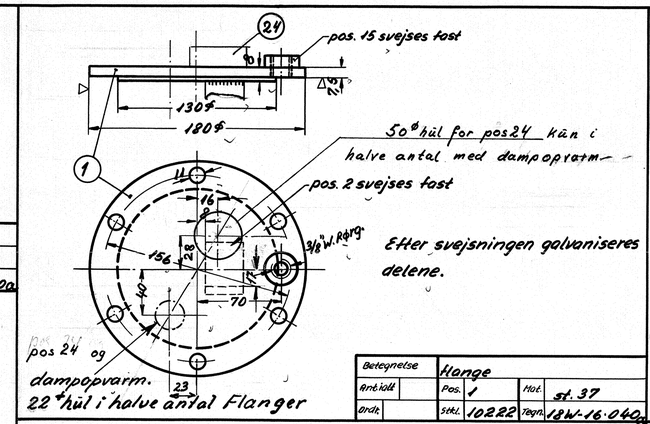

Efter svejsningen galvaniseres delene.

Betegnelse	flange		
Ant. ialt	Pos. 1	Mat.	st. 37
Ordr.	Stk. 10222	Tegn.	18W-16·040a

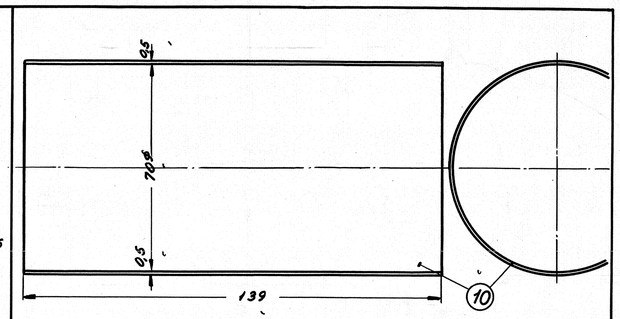

Betegnelse	svøb		
Ant. ialt	Pos. 10	Mat.	kobber
Ordr.	Stk. 10222	Tegn.	18W-16·040a

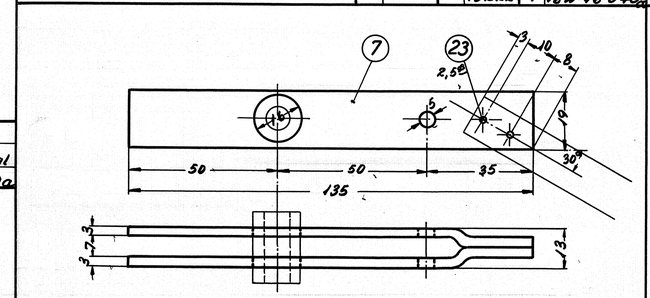

Betegnelse	arm		
Ant. ialt	Pos. 7	Mat.	messing
Ordr.	Stk. 10222	Tegn.	18W-16·040a

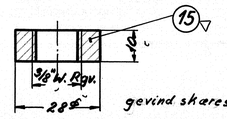

gevind skæres efter sammensvejsning med pos. 1

Betegnelse	studs		
Ant. ialt	Pos. 15	Mat.	st. 37
Ordr.	Stk. 10222	Tegn.	18W-16·040a

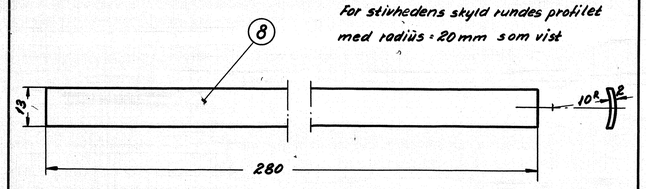

Betegnelse	arm		
Ant. ialt	Pos. 8	Mat.	messing
Ordr.	Stk. 10222	Tegn.	18W-16·040a

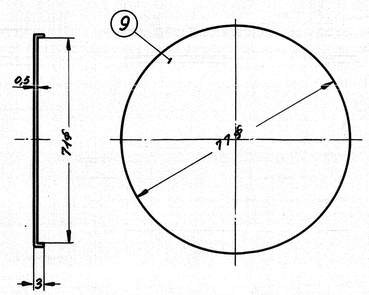

Betegnelse	endebund		
Ant. ialt	Pos. 9	Mat.	kobber
Ordr.	Stk. 10222	Tegn.	18W-16·040a

Stk.	Betegnelse	Pos	Materiale kvalitet	Model nr. eller materiale størrelse	1/2	færdig vægt/stk.
1	müffe 1½"×20 afdrejes	24	T 28	magasin		
4	nitter 2,5⁺	23	messing tråd	2,5⁺×35		
2	pakning 180/134⁺×1,5	22	oaken cork	tegn. 15X-139		
2	kontramøtrik 3/8" W. Rørg.	21	+GF+ 312	magasin		
4	split 1,5⁺×20	20	messing	—"—		
2	split 2⁺×25	19	"	—"—		
4	spændeskive 3/16"	18	"	—"—		
2	spændeskive 5/16"	17	messing	—"—		
2	møtrik 5/16"	16	muntz metal	magasin		
2	studs 28⁺×10 (galvaniseres)	15	st. 37	28⁺×30		
2	rør 4/7⁺×30	14	S. N. rør.	l = 70.		
2	galv. hegn. tråd. 4⁺×L = 640	13	st. 37	l = 1290.		
2	muffe 3/8" neddrejet f. langgev.	12	GF 270	magasin		
2	jernrør 3/8"×440	11	st. 37	l = 890		
2	svøb (139×221×0,5)	10	kobber	300×226×0,5		
4	endebund	9	kobber	160×160×0,5		
4	arm	8	messing	13×2×l = 1440		
4	arm	7	messing	19×3×l = 600		
2	nav. 16/8⁺×24	6	Muntz metal	16⁺×60		
2	tap 5⁺×26	5	—"—	5⁺×60		
2	tap 10⁺×38	4	—"—	10⁺×85		
2	tap 8⁺×53	3	Muntz metal	14 NV. × 120		
2	bærestykke (galvaniseres)	2	st. 37	32×6,5×l = 480		
2	flange 180⁺×8 (galvaniseres)	1	st. 37	380×190×8		

Tegn. R. V. J	Rev.	Ref. II A	Målestok: 1:2,5 og 1:1
Kalk. G. H. 18-3-52	Norm.	Dato 4-5-51	

Dato	Rettelse	Index
14/4-53	pos 24 tilføjet på halve antal af pos 1	b
11/1-52	pos 1 med hul for dampopvarm. kun i halve antal flanger.	a

FRICHS

Anvendelse	Stykliste nr.
Diesel-elek. motorvogn 500/550 hk	10222
Tegningens benævnelse	**Tegningens nummer**
Dæksel m. svømmeranordn. vand og br. olie.	18W-16·040

Indeks: a b