Bærebøjle for vandbeholder.

Lærredsbånd mellem opspændingsjerndele og beholdernes galv. beskyttelseskappe se tegn. nr: 18W-16.053.

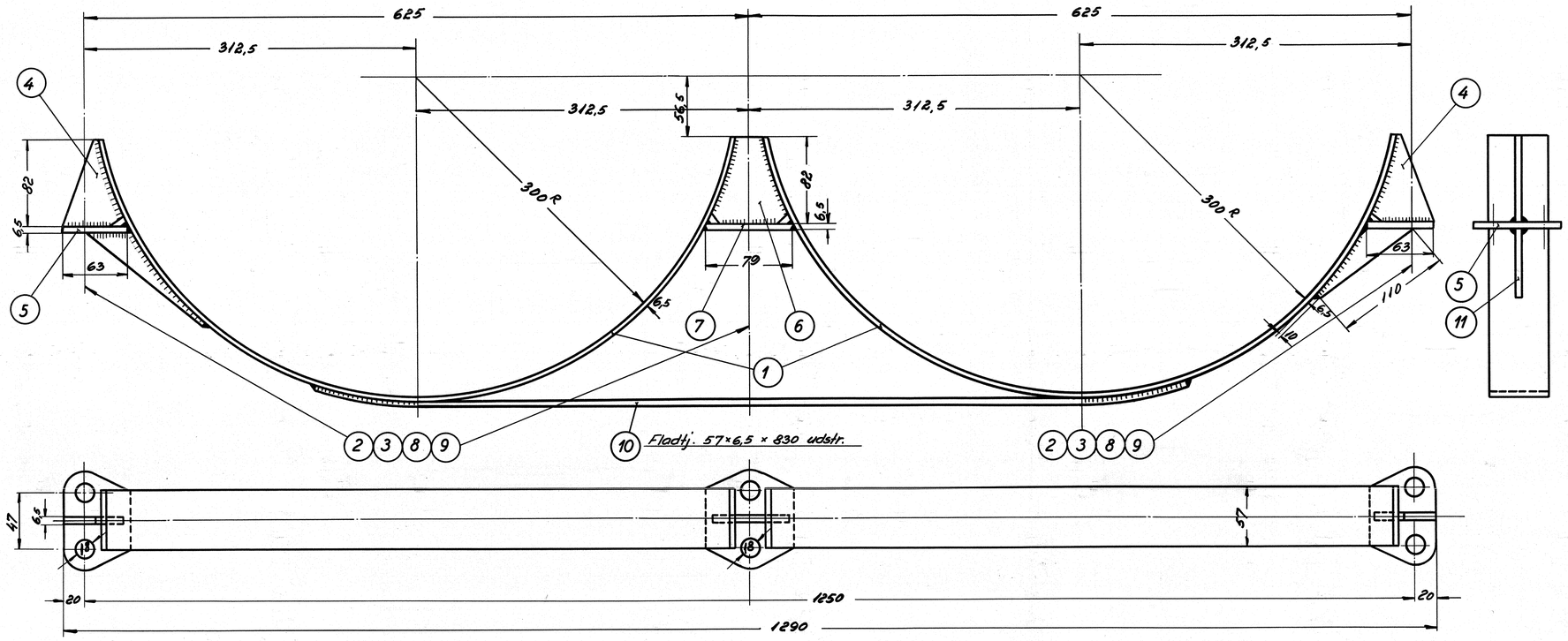

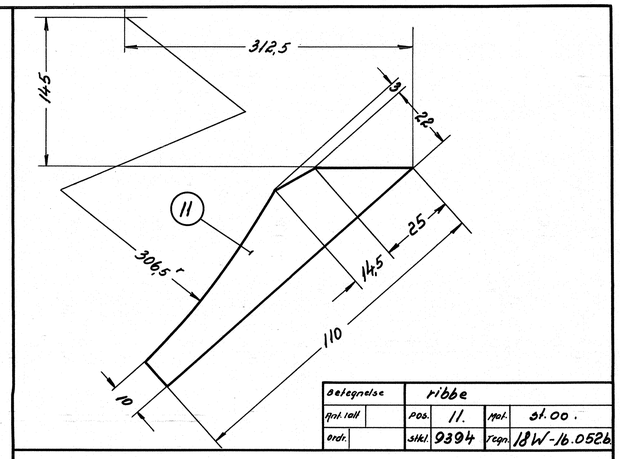

Betegnelse	ribbe		
Ant. ialt	Pos. 11.	Mat.	31.00.
Ordr.	Stk. 9394	Tegn.	18W-16.052b

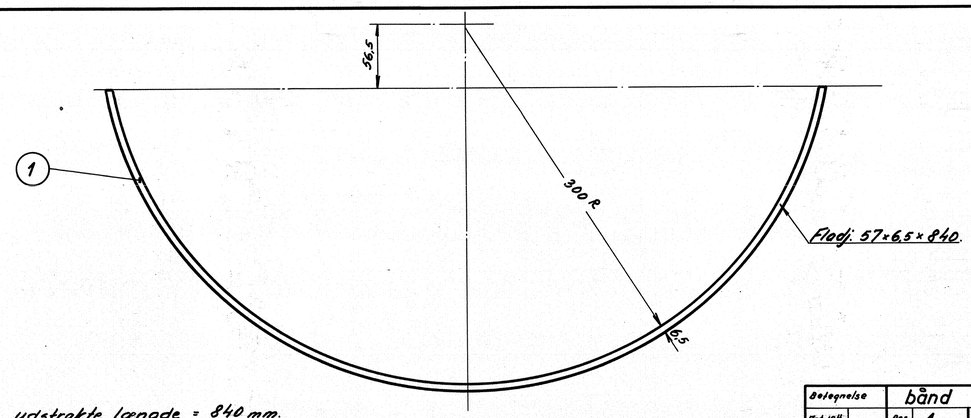

Båndets udstrakte længde = 840 mm.

Betegnelse	bånd		
Ant. ialt	Pos. 1	Mat.	flussj.
Ordr.	Stk. 9394	Tegn.	18W-16.052b

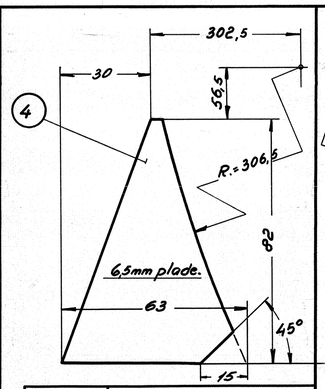

Betegnelse	ribbe		
Ant. ialt	Pos. 4	Mat.	flussj.
Ordr.	Stk. 9394	Tegn.	18W-16.052b

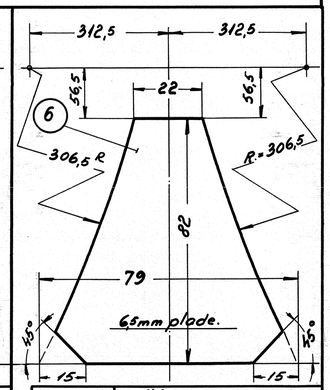

Betegnelse	ribbe		
Ant. ialt	Pos. 6	Mat.	flussj.
Ordr.	Stk. 9394	Tegn.	18W-16.052b

Angående arragement se tegn. 18W-16.051.

Samlet vægt pr. vogn. 12 kg.

Stk.	Betegnelse	Pos.	Materiale kvalitet	Model nr. eller materiale størr.	rå Vægt/stk.	færdig Vægt/stk.
4	ribber	11	flussj.	26×6,5×450		
2	fladtjern. 57×6,5×830	10	"	57×6,5×1680		
12	møtrik 5/8" W.G.	9	"	magasin		0,04
12	krone møtrik 5/8" W.G.	8	"	magasin		0,04
2	plader 90×6,5×86	7	flussj.	90×6,5×200		0,18
2	ribber	6	"	80×6,5×180		0,33
4	plade 63×6,5×87.	5	"	63×6,5×400		0,13
4	ribber	4	flussj.	60×6,5×350		0,25
24	splitter 4φ×40 D.S. 172	3	udgl. stål	magasin		
12	stagbolte 5/8φ× 350	2	flusjern.	5/8φ× 4320		0,50
4	bånd 57×6,5×840.	1	flussj	57×6,5×3450		1,10

Tegn. 7.B. 23-11-50	Rev.	Afd.	TL
Kalk. 7.S.4.-12-52	Norm	Dato	

Dato	Rettelse	Index
12/1-51	pos. 6 og 7 rettet F.H.	a
23/6-51	Antal af pos. 2-3-8 og 9 fordoblet F.H.	a
27/6-51	Antal af pos.2 ændret, pos. 12 tilf. H.M.R	b.

Målestok: 1:1, 1:2,5, 1:5.

FRICIIS

Anvendelse: Diesel-el.500/550 hk. motorvogn.

Stykliste nr.: 9394.

Tegningens benævnelse: Dele til ophængning af 2×750 l. vandbeh. for varmek.

Tegningens nummer: 18W-16.052.

Indeks: a b

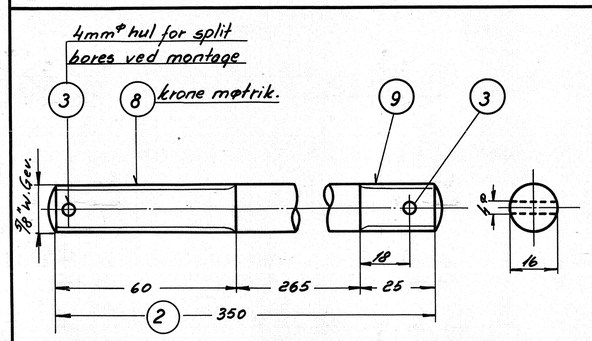

Betegnelse	stagbolt		
Ant. ialt	Pos. 2	Mat.	flussj.
Ordr.	Stk. 9394	Tegn.	18W-16.052

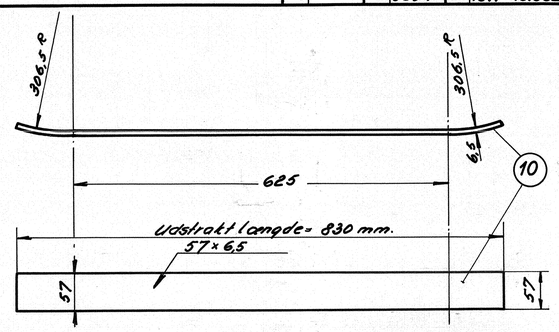

Betegnelse	fladtjern		
Ant. ialt	Pos. 10	Mat.	flussj.
Ordr.	Stk. 9394	Tegn.	18W-16.052b

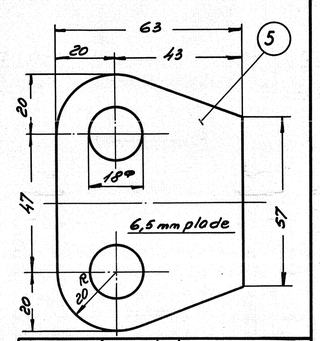

Betegnelse	plade		
Ant. ialt	Pos. 5	Mat.	flussj.
Ordr.	Stk. 9394	Tegn.	18W-16.052b

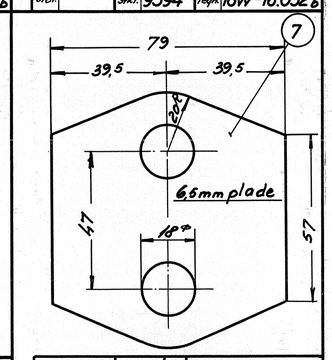

Betegnelse	plade		
Ant. ialt	Pos. 7	Mat.	flussj.
Ordr.	Stk. 9394	Tegn.	18W-16.052b