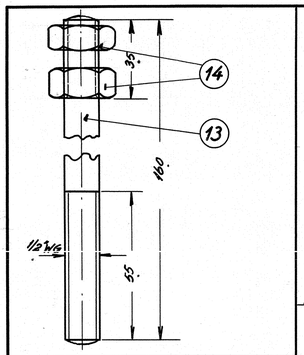

Betegnelse	tappe f. påsvejsn.		
Ant. ialt	Pos. 13	Mat.	st. 37
ordr.	Stk. 9342	Tegn.	18W-16.490

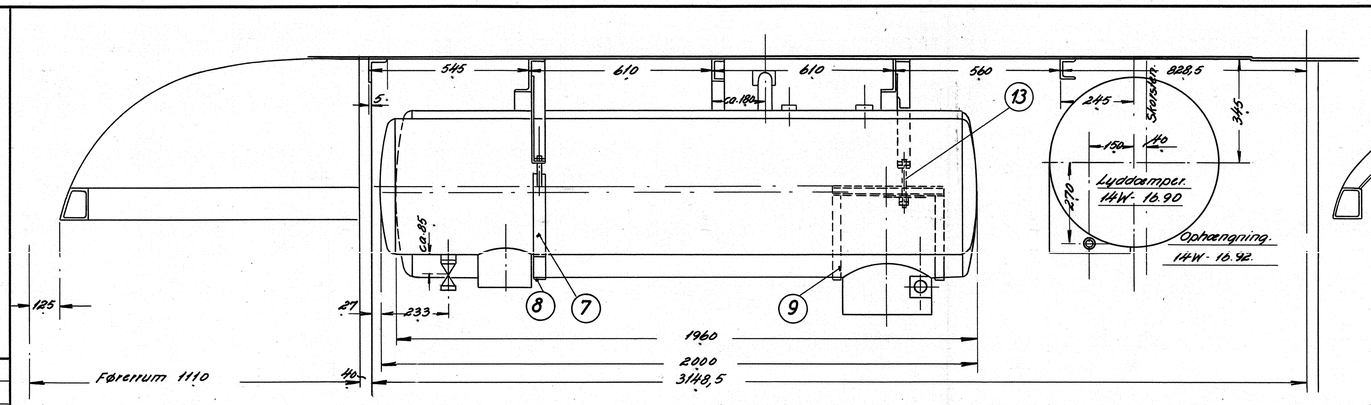

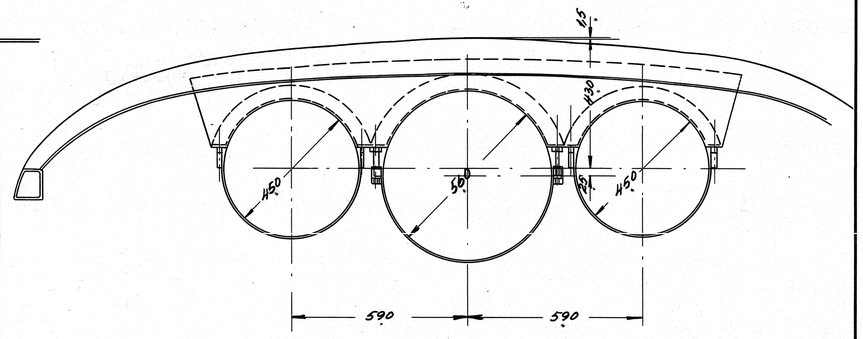

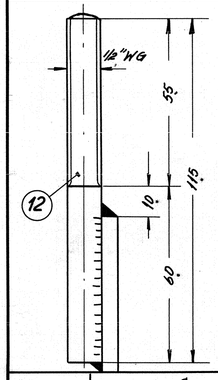

Betegnelse	tappe f. påsvejsn.		
Ant. ialt	Pos. 12	Mat.	st. 37
ordr.	Stk. 9342	Tegn.	18W-16.490

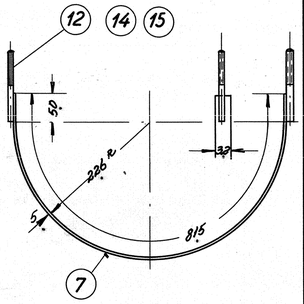

Betegnelse	bærebånd		
Ant. ialt	Pos. 7	Mat.	st. 37
ordr.	Stk. 9342	Tegn.	18W-16.490

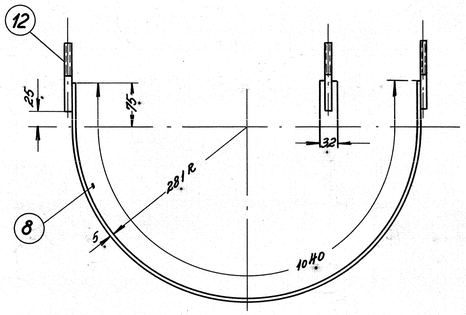

Betegnelse	bærebånd		
Ant. ialt	Pos. 8	Mat.	st. 37
ordr.	Stk. 9342	Tegn.	18W-16.490

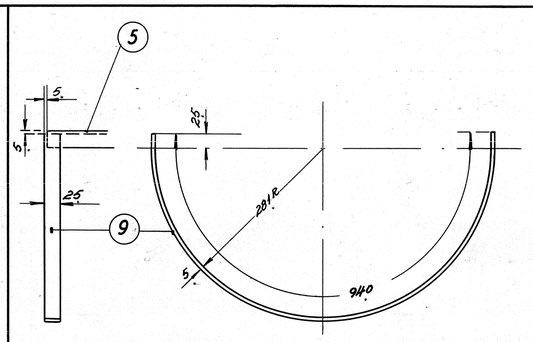

Betegnelse	bærebånd		
Ant. ialt	Pos. 9	Mat.	st. 37
ordr.	Stk. 9342	Tegn.	18W-16.490

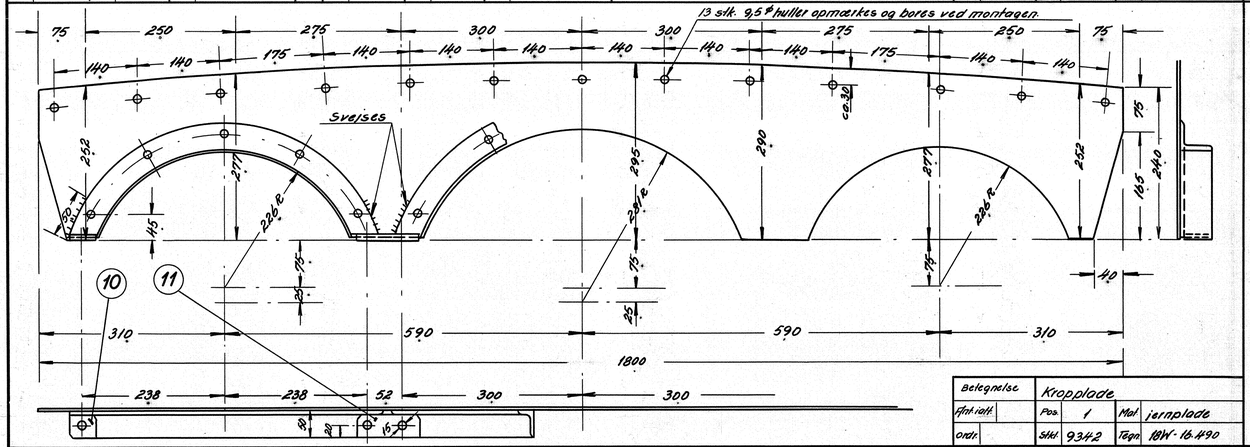

Betegnelse	Kropplade		
Ant. ialt	Pos. 1	Mat.	jernplade
ordr.	Stk. 9342	Tegn.	18W-16.490

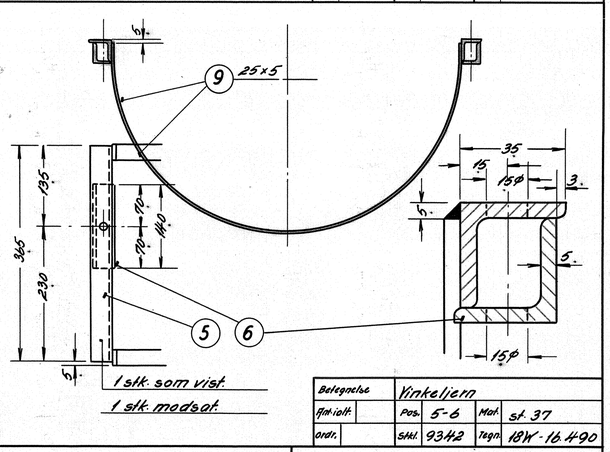

Betegnelse	Vinkeljern		
Ant. ialt	Pos. 5-6	Mat.	st. 37
ordr.	Stk. 9342	Tegn.	18W-16.490

Stk.	Betegnelse	Pos.	Materiale kvalitet	Model nr. eller materiale størrelse	rå	færdig Vægt/stk.
		18		l = 10000		
26	sorte bolte m. mætr. 5/16" × 20	17	st. 37	magasin		
30	nitter 6ø × 15 m. kuplet hoved	16	"	"		
12	kontramætrik ½	15	"	"		
16	mætrik ½	14	"	magasin		
2	tappe for påsvejsn. ½"ø × 160	13	"	½"ø × 1520		
10	tappe for påsvejsn. ½"ø × 115	12	"			
4	plade 105 × 45 × 9,5	11	"			
4	plade 45 × 45 × 9,5	10	"	45 × 9,5 × 640		
2	bærebånd 25 × 5 × 940	9	"	l = 1910		
1	" 32 × 5 × 1040	8	"	l = 4350		
4	bærebånd 35 × 5 × 815	7	"			
2	vinkeljern 35 × 5 l = 140	6	"	l = 1020		
2	vinkeljern 35 × 5 l = 365	5	"			
2	vinkeljernsbue 50 × 5 l = 785	4	"	l = 4150		
4	vinkeljernsbue 50 × 5 l = 640	3	st. 37			
		2				
2	kropplade	1	jernplade	1830 × 610 × 3		

Tegn. Aa. N.	Rev. Aa. N.	Afd.	II A.
Kalk. G.S. 21-3-52	Norm.	Dato.	1-3-51

Dato.	Rettelse	Indeks.

Målestok: 1:10, 1:5, 1:1

FRICHS

Anvendelse: Diesel-el. 500 hk. motorvogn.

Stykliste nr.: 9342

Tegningens benævnelse: Ophængning af br. olie og kølevandsbeholder.

Tegningens nummer: 18W - 16.490

Indeks:

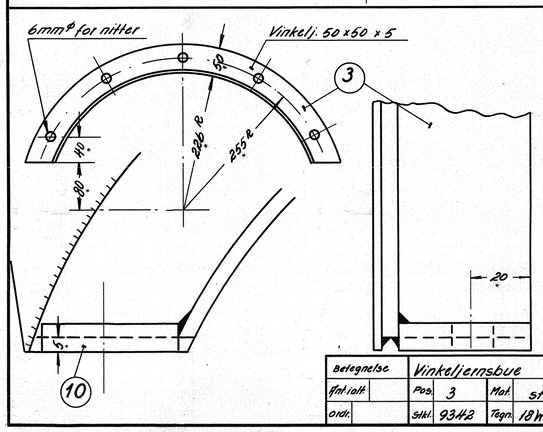

Betegnelse	Vinkeljernsbue		
Ant. ialt	Pos. 3	Mat.	st. 37
ordr.	Stk. 9342	Tegn.	18W-16.490

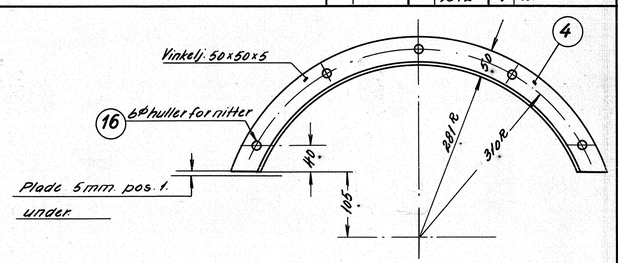

Betegnelse	Vinkeljernsbue		
Ant. ialt	Pos. 4	Mat.	st. 37
ordr.	Stk. 9342	Tegn.	18W-16.490

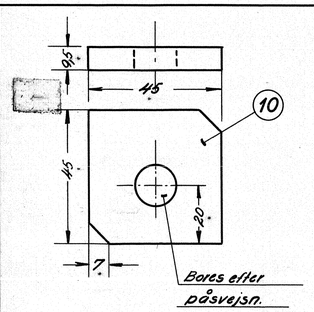

Betegnelse	Plade		
Ant. ialt	Pos. 10	Mat.	st. 37
ordr.	Stk. 9342	Tegn.	18W-16.490

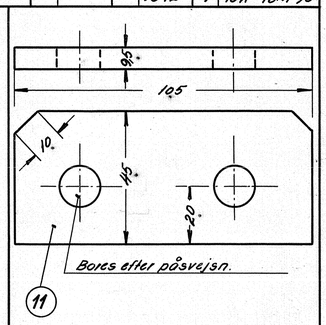

Betegnelse	Plade		
Ant. ialt	Pos. 11	Mat.	st. 37
ordr.	Stk. 9342	Tegn.	18W-16.490