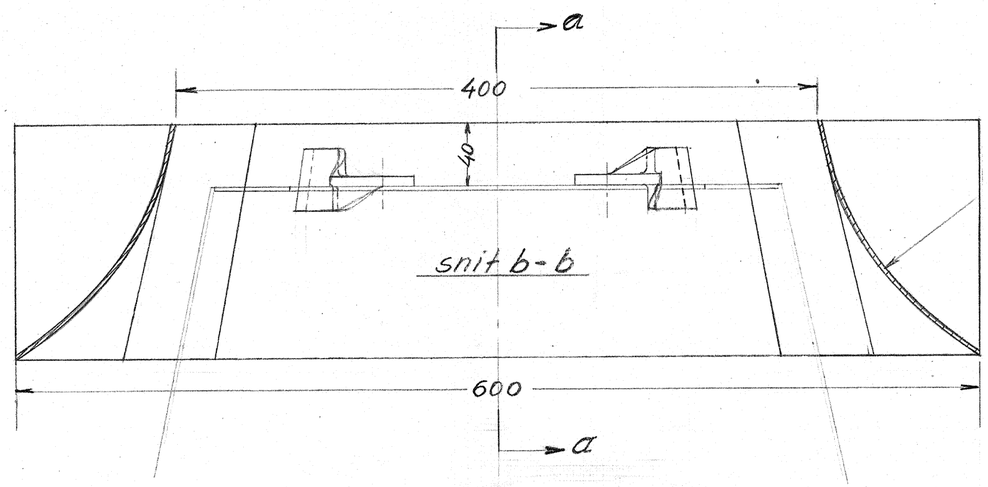


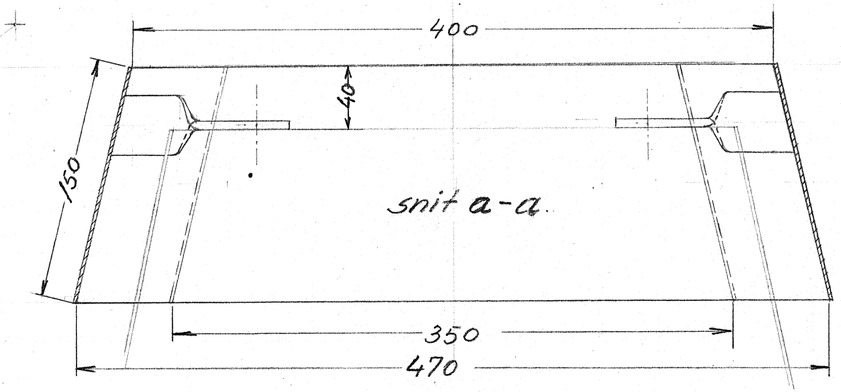


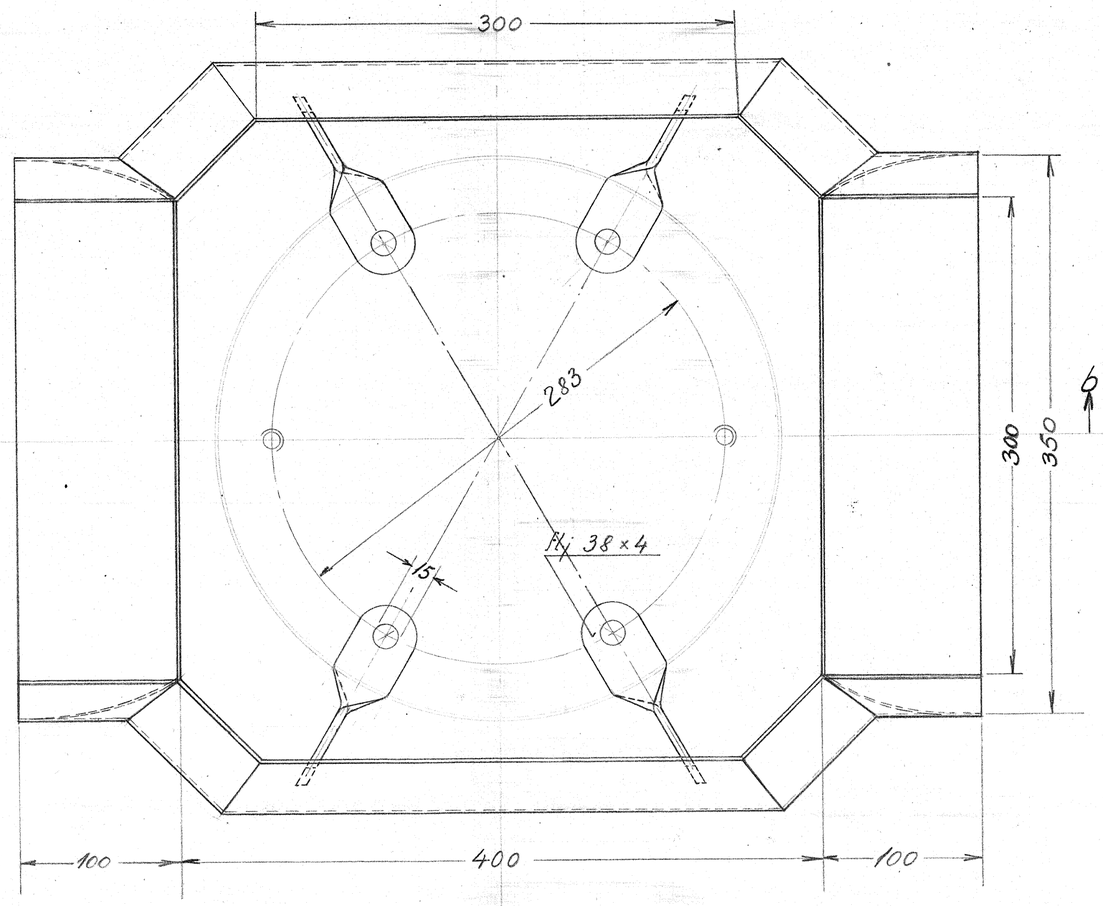


| Stk. | Betegnelse | Pos. | Materiale kvalitet | Model nr. eller materiale størrelse | råt | færdig |
|---|---|---|---|---|---|---|
| | | 5 | | | | |
| | | 4 | | | | |
| | | 3 | | | | |
| | | 2 | | | | |
| | | 1 | | | | |

Vægt/stk.

| | | | | | |
|---|---|---|---|---|---|
| Tegn. | [illegible] | Rev. | | Afd. | IIL |
| Kalk. | | Norm. | | Dato | 1-10-54 |

Dato | Rettelse | Indeks

Målestok: 1:2,5

**FRICHS**

Anvendelse: Diesel-el. 500/550 hk. motorvogn

Stykliste nr.: 15470

Tegningens benævnelse: Vindskærm til varmekedel

Tegningens nummer: 18W-2.961

Indeks:

FRICHS nr. 148