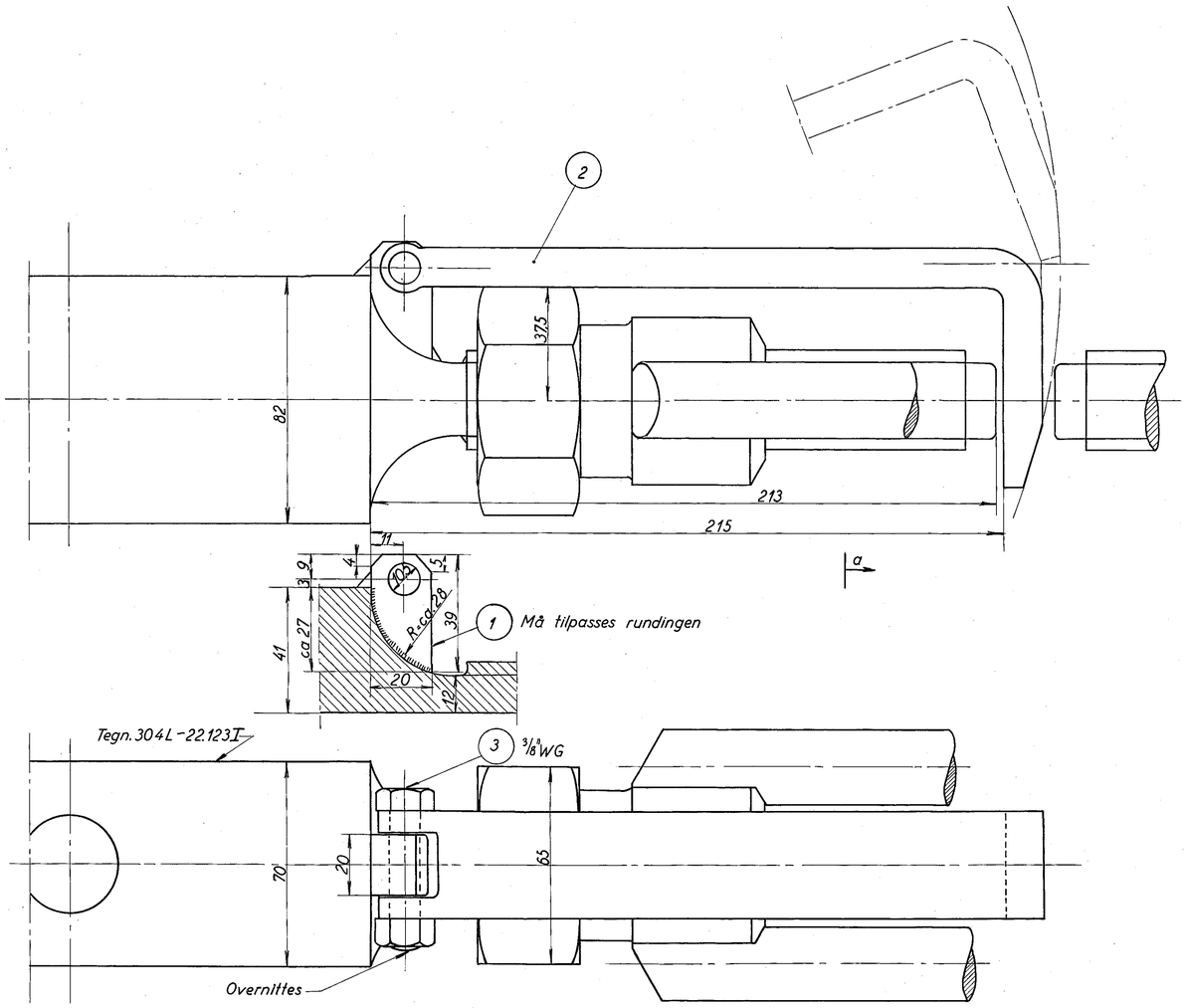

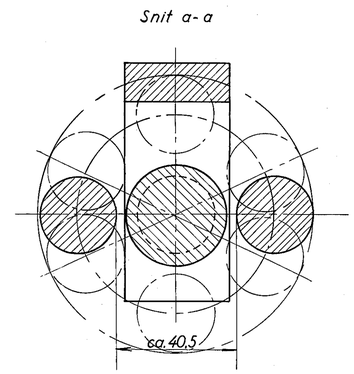

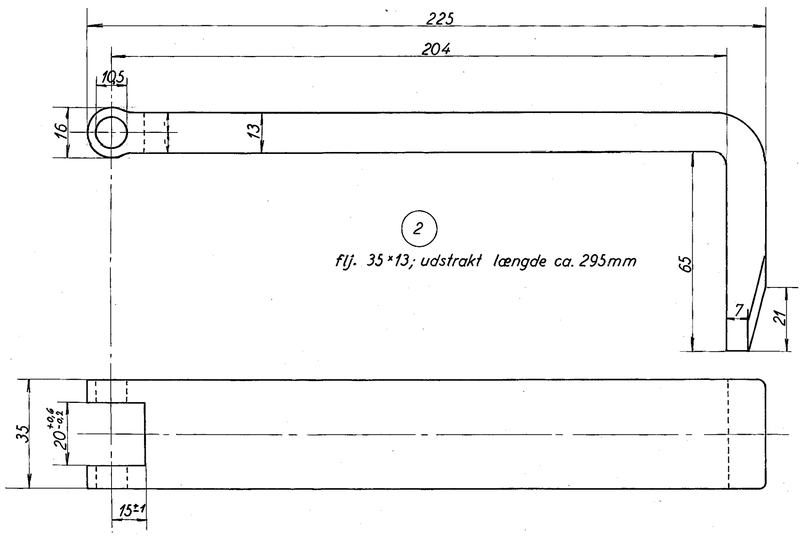

Kalkeret efter DSB's tegning nr. T22.123
se brev fra DSB M2669/65 af 19-3-65.

Angående bremsetrækstænger se tegn. nr. 304L-22123I

Stk.	Betegnelse	Pos.	Materiale kvalitet	Model nr. eller materiale størrelse	rå	færdig Vægt/stk.
		5				
		4				
2	bolt 3/8"×47	3	st.33	magasin		
2	arm	2	st.33	flj. 35×13×320		
2	leje	1	st.33	20×20×50		

Tegn	DSB	Rev.		Afd.	IL
Kalk.	SSP 1-4-65	Norm.		Dato	1-4-65

Dato | Rettelse | Indeks

Målestok: 1:1

FRICHS

Anvendelse: Diesel-mek. 167/183 hk. rangertraktor

Stykliste nr.: 33969

Tegningens benævnelse: Sikring for spændeskrue

Tegningens nummer: 304L-22.123II

Indeks: