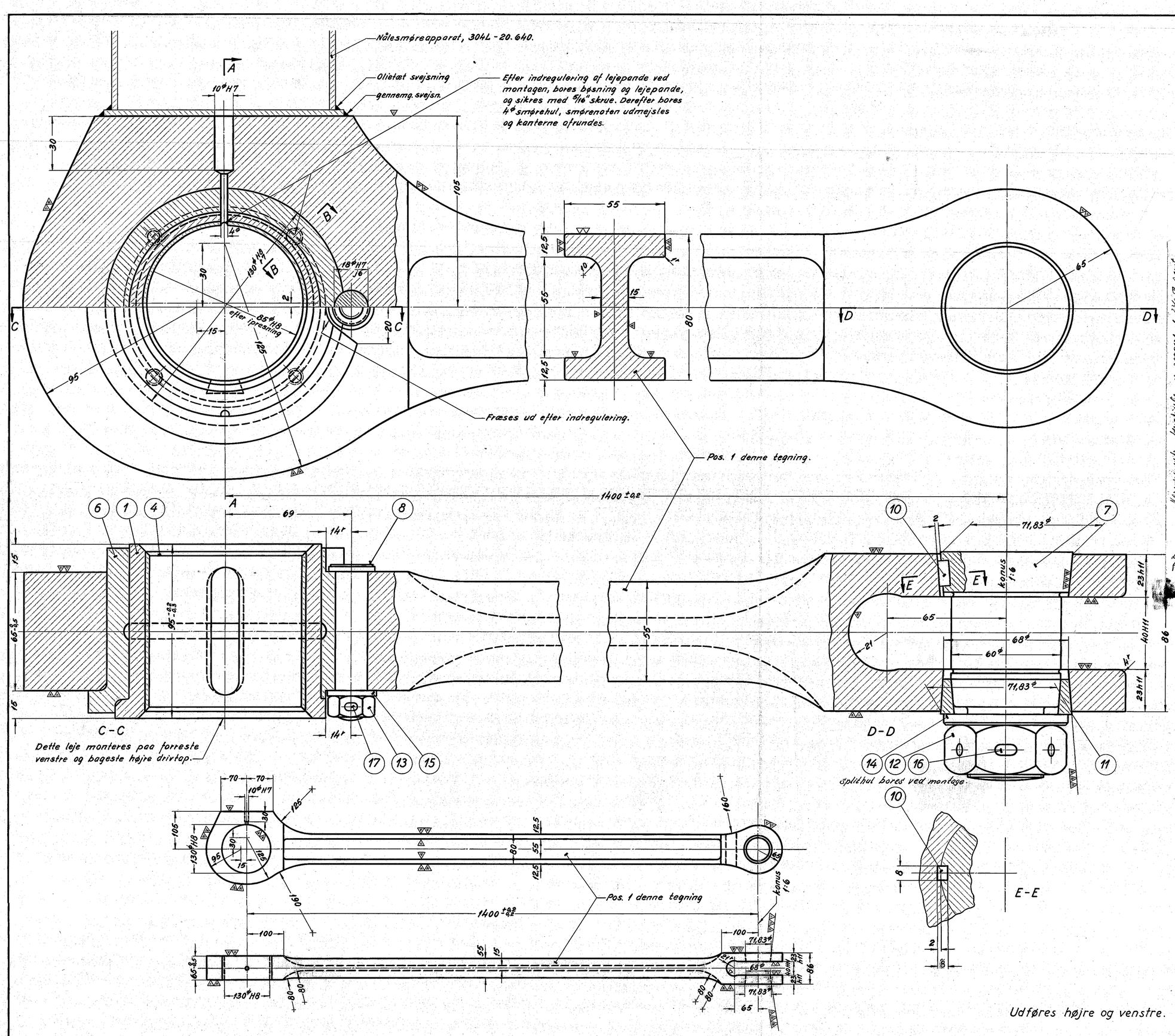

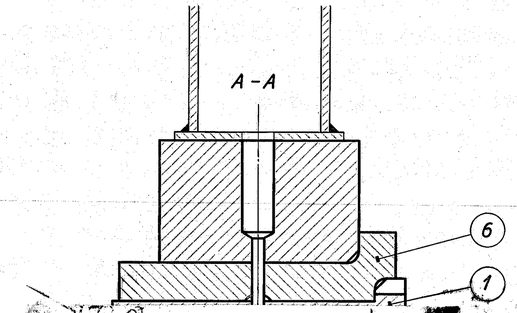

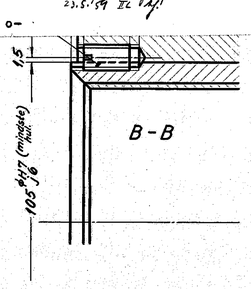

Afskrift.
Genpart.

Dt-156.

MINISTERIET FOR OFFENTLIGE ARBEJDER.
Generaldirektoratet for Statsbanerne.

Maskinafdelingen.

København K. , den 4.august 1958.
J. nr. M 6267/58.

Centralværkstedet, København, Århus.

Ang. kilebolt for kobbelstænger til diesel-mekanisk 167/183 hk rangertrektor. (20)

Hermed meddeles, at der separat sendes følgende ændrede tegninger for kobbelstænger til Ardelt og Frichs rangertraktorer.

T 10025-1 (A)
308L-75.048 = 304 L-20.610 (A)
308L-75.049 = 304 L-20.630 (A).

Ændringen, der ønskes gennemført lejlighedsvis ved fornyelser, består i, at kilebolten tegning 304 L-20.630, pos. 7, er gjort fælles for begge typer og desuden er ændret for sikring af møtrikken med en splitkile.

A/S Frichs, Århus,
til behagelig efterretning. De to ændrede tegninger 304 L-20.610 A og 304 L-20.630 A vedlægges, idet meddeles, at ændringen ikke skal gennemføres på traktorer nr. 127-136.

Afd. ing. Henriksen opfølger ved henvendelse af traktor 131 i overh. om at sørge for udførelse parallelmæssigt med traktorer i samme serie.

Pos. nr. henfører til 304 L-20.630.

Samlet vægt rå: 350 kg

Stk.	Betegnelse	Pos.	Materiale kvalitet	Model nr. eller materiale størrelse	rå Vægt/stk.	færdig Vægt/stk.
		5				
		4				
		3				
		2		B&W Ingots.		
2	kobbelstang 240×240×300	1	st. 47	240×240×600	172	

Tegn. F.N. 10-8-53	Rev. F.S. 25-1-54	Gld.	
Kalk. M.L. 20-1-54	Norm.	Dato	
Dato	Rettelse		Indeks
25/1-54	pos. 18 fordoblet. Tolerancer ændr. F.N.		a
25/11-54	Indkørejning i pos.6 tilføjet F.N.		b

Målestok: 1:1, 1:5

FRICHS

Anvendelse: Diesel-mek. 167/183 hk. ranger-traktor.

Stykliste nr.: 9804

Tegningens benævnelse: Forreste kobbelstang.

Tegningens nummer: 304 L-20.610.

Indeks: a b