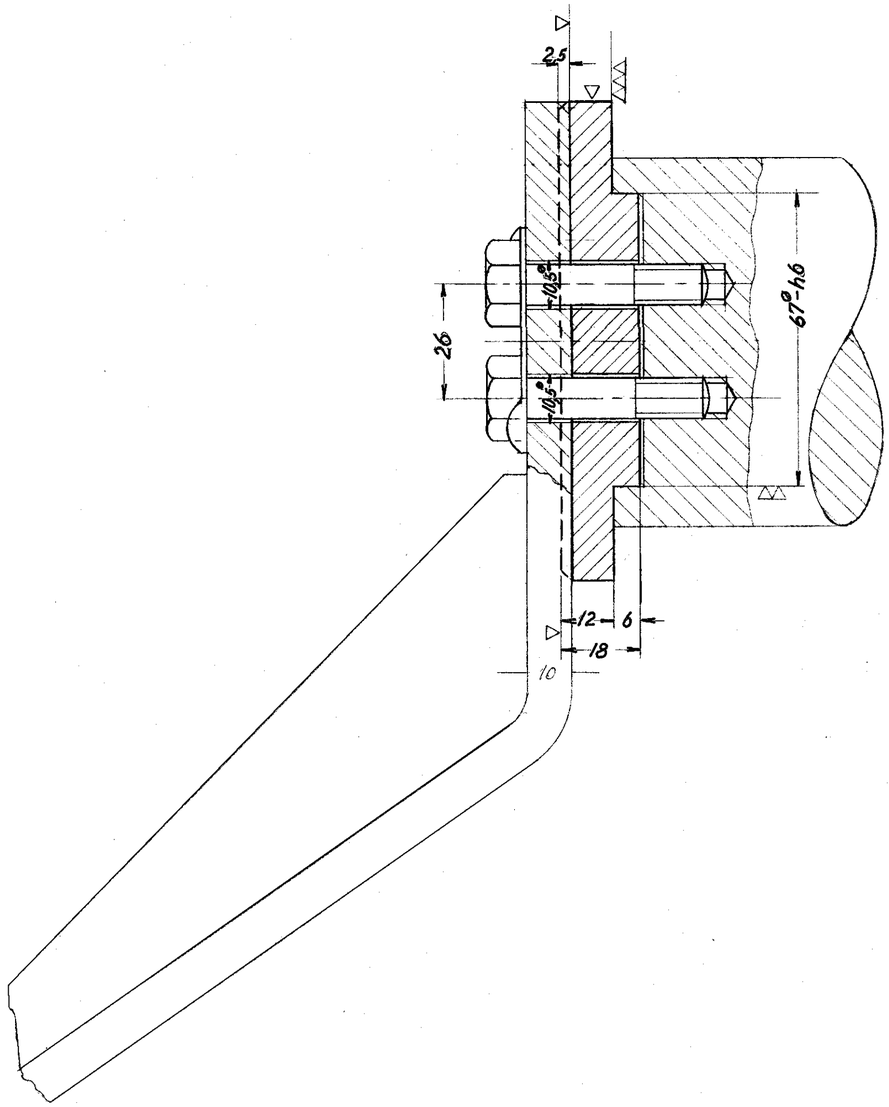

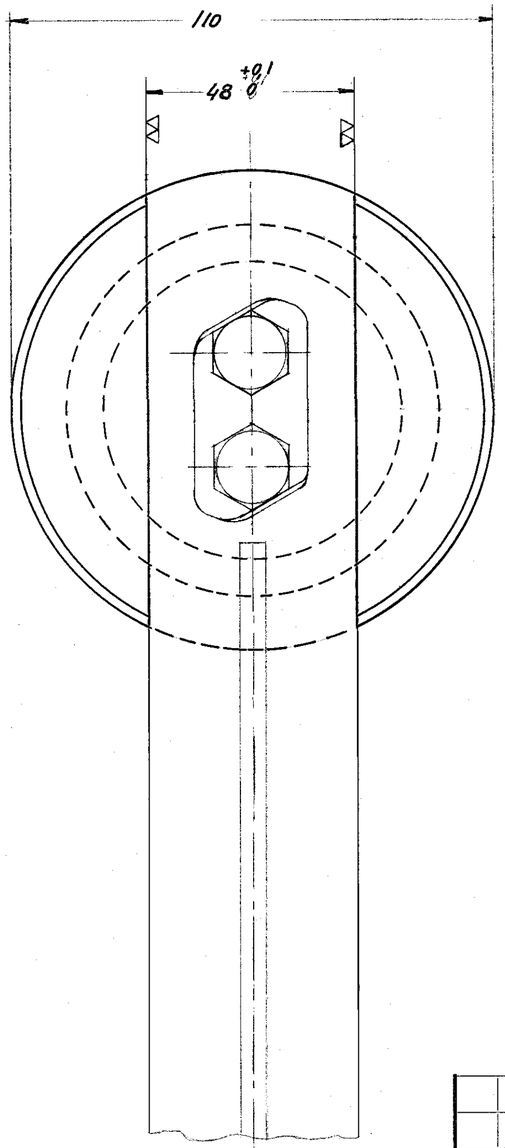

Stk.	Betegnelse	Pos.	Materiale kvalitet	Model nr. eller materiale størrelse	råvægt/stk.	færdigvægt/stk.
		5				
		4				
		3				
1	skive 110⁰×18	6	st.47			

Tegn. F.S.18/5-54	Rev.	Afd. IL	Målestok: 1:1
Kalk.	Norm.	Dato	

Dato	Rettelse	Indeks

FRICHS

Anvendelse	Stykliste nr.
Diesel-mek. 167/183 hk. rangertr.	

Tegningens benævnelse	Tegningens nummer
Drivhjulsæt.	ad 304L-12,030

Indeks:

FRICHS nr. 148