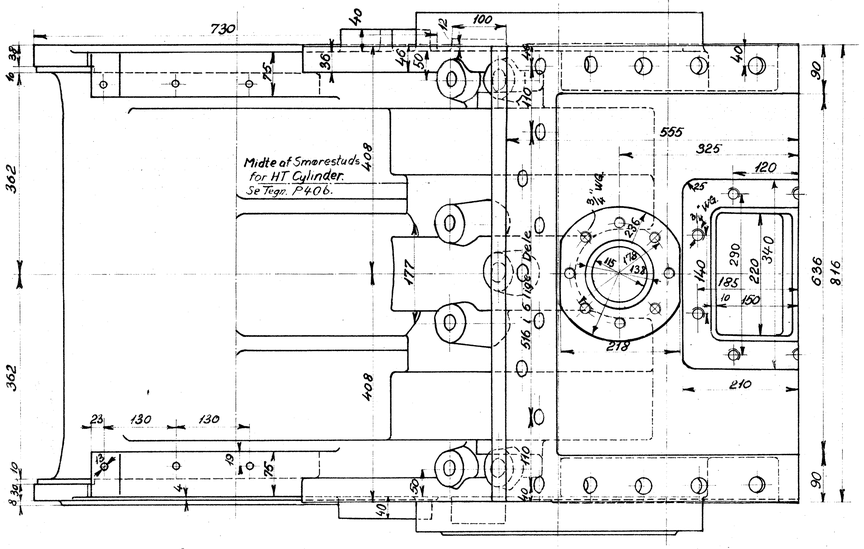

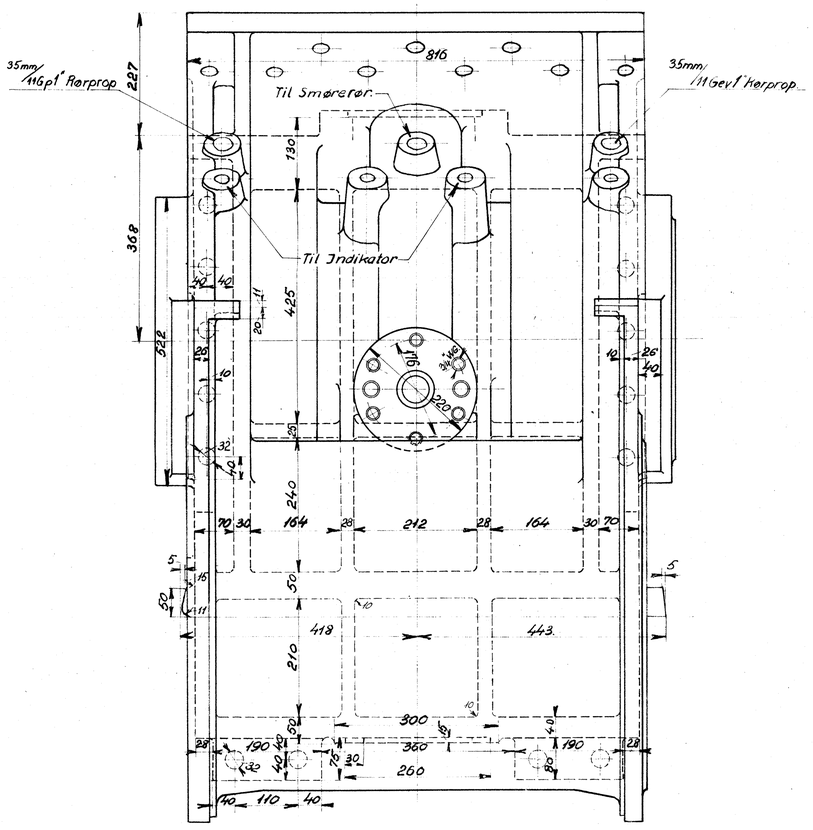

Snit g-h-i-k.

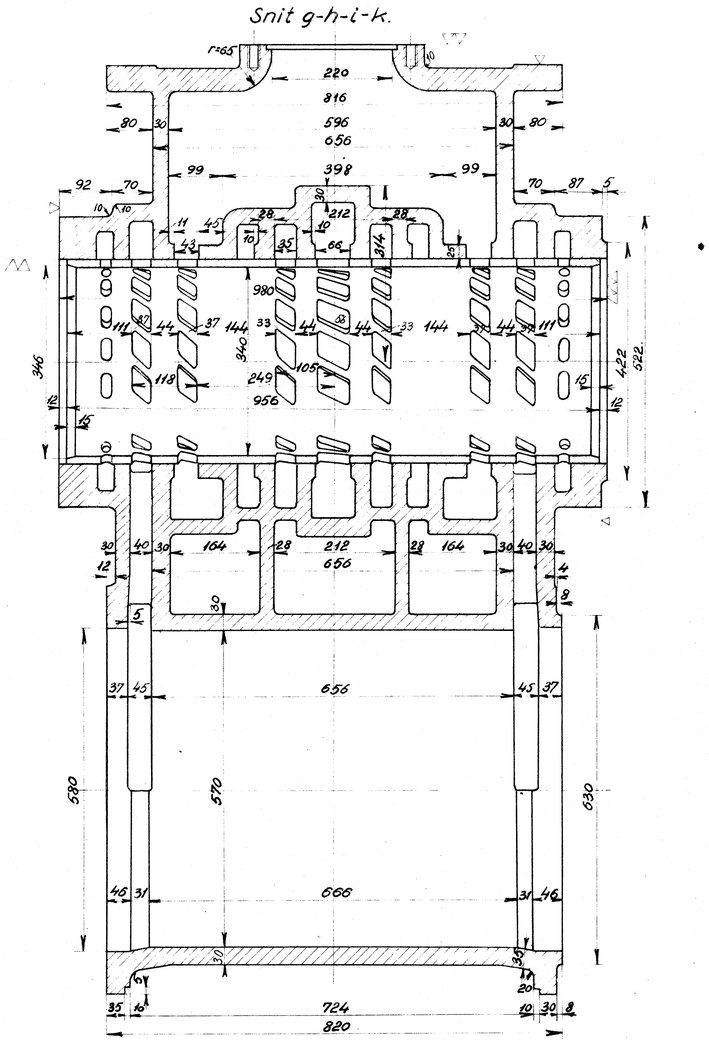

P_I

Forandringer	Ny Kalkes. Nr.	12-7-43	Joh.	Bemærk og hullerpåf. D	26-3-49	Jv.
	Tegn ændr. M8573/44 B	28-8-44	Talebo	Kanal fra gliderkassens spilde-		
	Bemærke. ang Huller, Udskæ-			dampsrum ændret fra 12 til		
	ring f. Vinkler indl. Flanger			20mm snit t-1 tilføjet E	7/1-53 HMP	ES.
	T. Dampindgangsrør ændret C	15/8 46	E.S.	Div rettelser F	20/5 54	JM.

De danske Statsbaner. Maskinafdelingen.

Maalestok 1:5.

Tegn. Kalk 12-7-43 Joh.
Rev. 12-7-43 [illegible]

Cylindre til Loko: Litra P_I
Nr. 901-919.

B | C | D | E | F

P 41.

Plan I

M-Tgv. 21 MAJ 1954