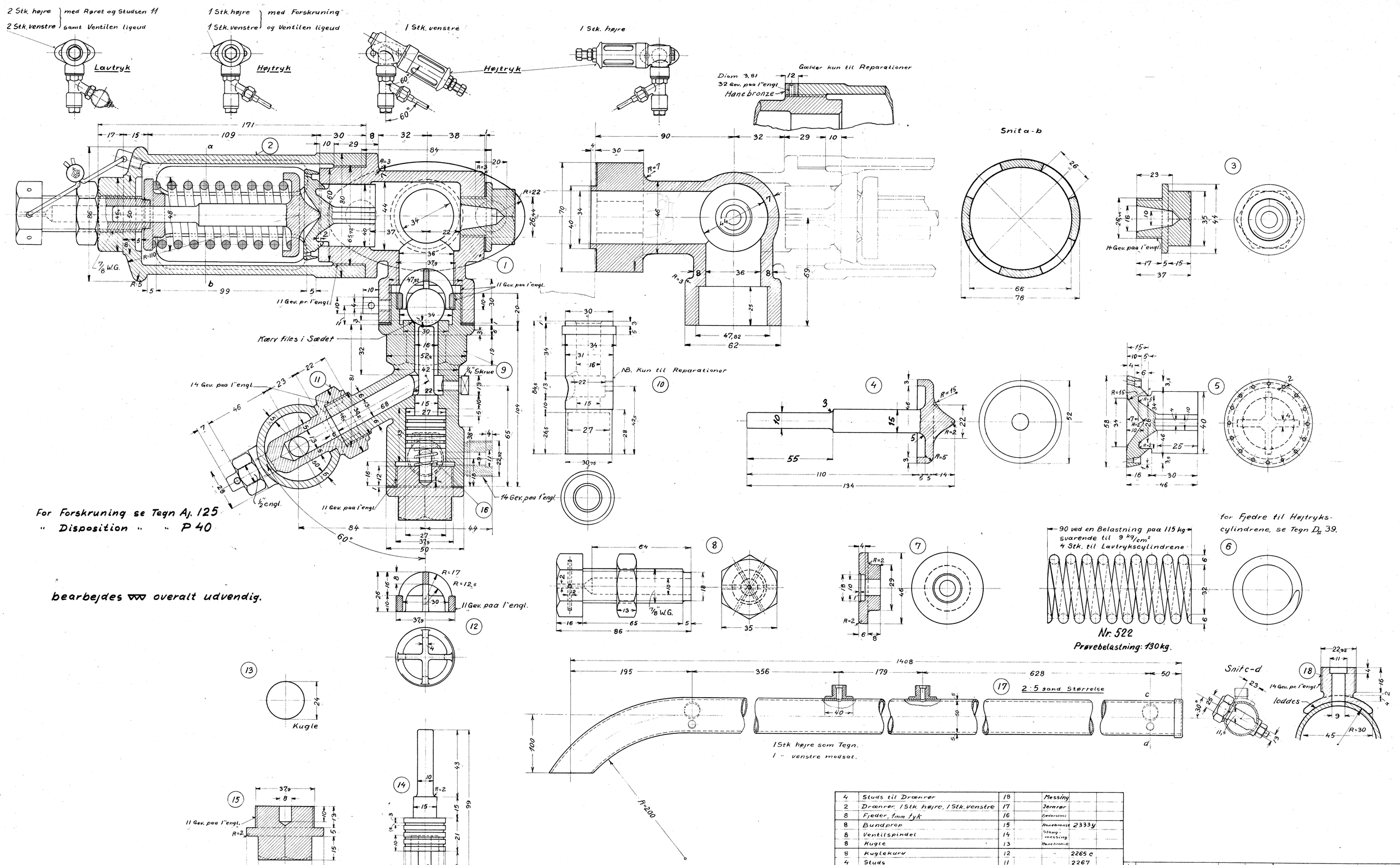

For Forskruning se Tegn Aj. 125
" Disposition " " P 40

bearbejdes ▽▽▽ overalt udvendig.

Styktal	Genstand	Nr	Materiale	Model Nr
4	Studs til Drænrør	18	Messing	
2	Drænrør, 1 Stk. højre, 1 Stk. venstre	17	Jernrør	
8	Fjeder, 1mm tyk	16	Fjederstaal	
8	Bundprop	15	Hanebronze	2333y
8	Ventilspindel	14	Stang-messing	
8	Kugle	13	Hanebronze	
8	Kuglekurv	12	"	2265 c
4	Studs	11	"	2267
	Foring	10		3758 v
4	Ventilhus, højre	9		2265 a
4	do. , venstre	9		2265 b
8	Stilleskrue	8	Stang messing	
8	Fjederkop	7	Hanebronze	
4	Fjeder til Lavtrykscylinder	6	Fjederstaal	
8	Ventil	5	Hanebronze	2257 y
8	Fjederspindel	4	"	2256
8	Skrueprop til Ventilhus	3	"	2348 x
8	Fjederhus	2	"	2257
1	Ventilhus skraat nedefter	1	"	2269 b
1	Ventilhus til Siden efter fuldtrukne Linier	1	"	2269 a
6	Ventilhus lige ud efter stiplede Linier	1	"	2270

Forandringer			
	Omkalkeret	27-6-38	V.S.
	Prøvebelastn. indført.	26-3-43	J.S.
	Pos 4 ændr A	18-1-52	JM.

De danske Statsbaner.
Maskinafdelingen.

Maalestok 1:1 2:5

Tegn. Kalk. 27-6-38 Rev. 28-6-38 V.S.

Sikkerheds- og Udblæsningsventil til Cylindrene paa Loko. Litra P.

erstatter gl. Tegning P 3

P. 39.

A

M-Tgv. 30 JAN. 1952