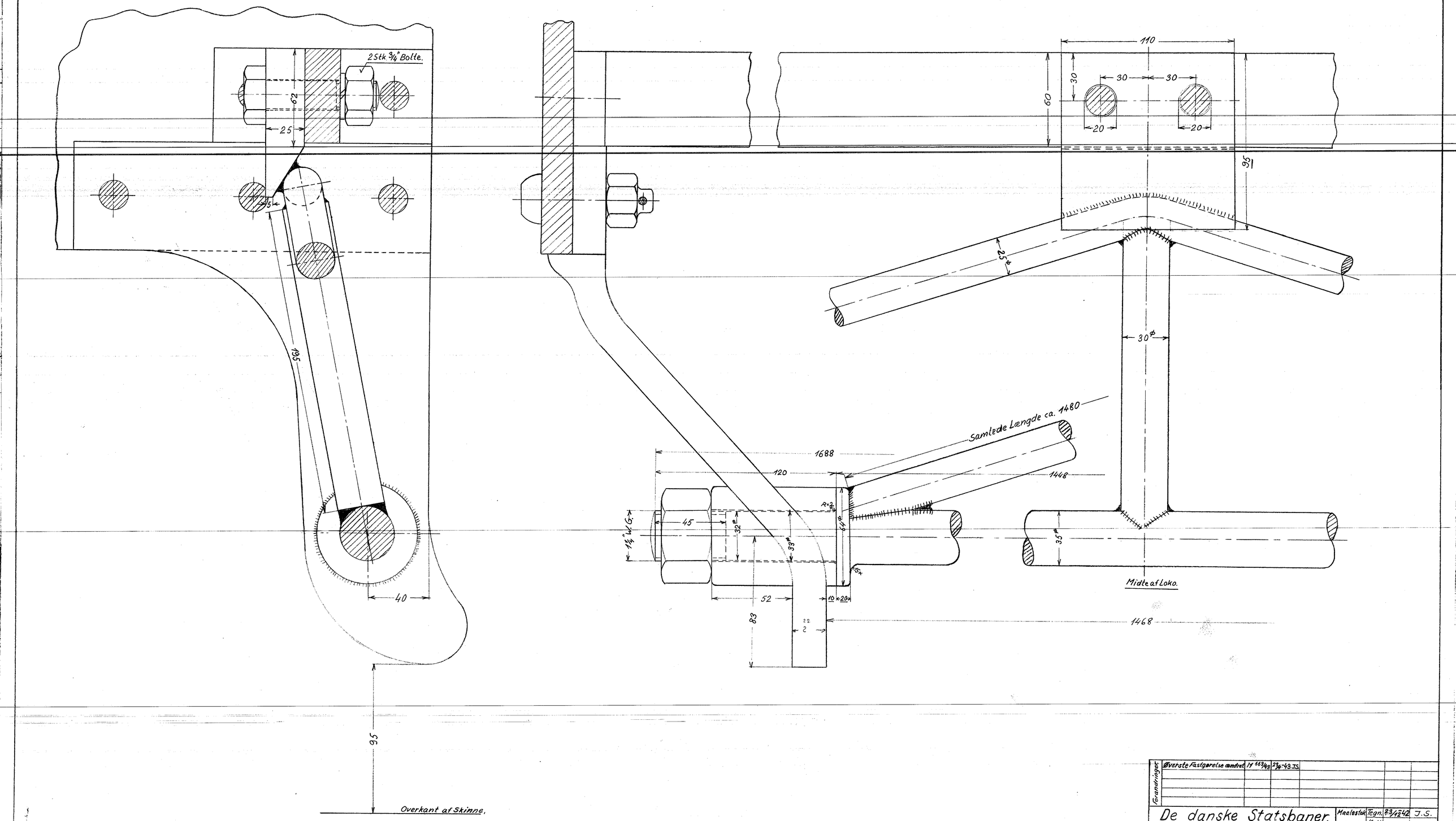

Forandringer				
Øverste Fastgørelse ændret	M 663/43	23/4-43 J.S.		

De danske Statsbaner.
Maskinafdelingen.

Maalestok 1:1

Tegn.	23/12-42	J.S.
Kalk.		
Rev.		

A

Banerømmerstag til Tender
Loko Litra K, KII, C, DII, DIII, DIV

K.T. 18a.