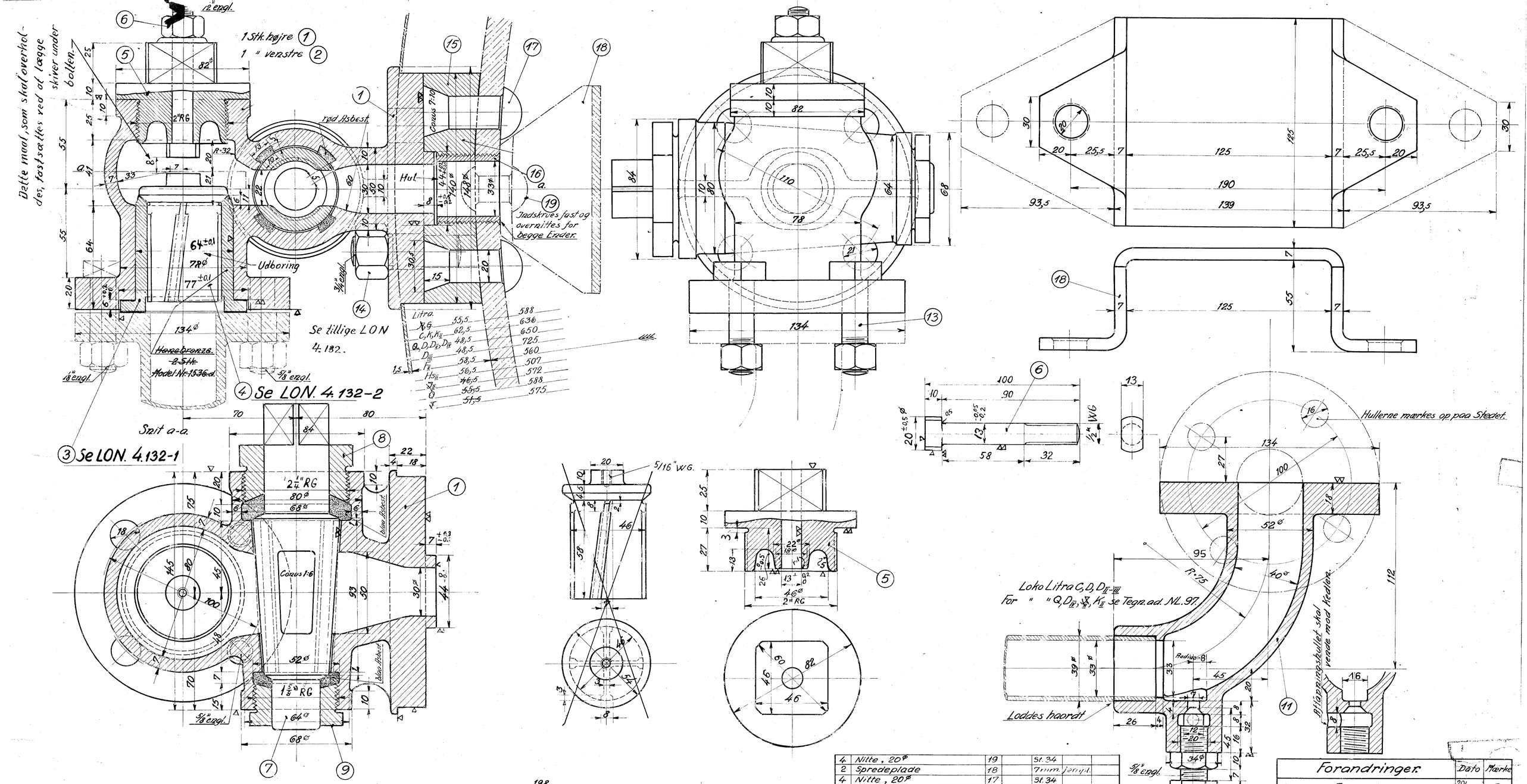

Stk.	Genstand	Pos. nr.	Tegn. nr.	Mater.	Modelel. lager nr.
4	Nitte, 20ø	19		St. 34	
2	Spredeplade	18		7 mm. jernpl.	
4	Nitte, 20ø	17		St. 34	
2	Gevindrør, 33/42 jernrør	16		St. 34	
2	Klodsflange	15		St. 34	
8	Tapskrue, 3/4" WG.	14		St. 34	
8	Bolte, 5/8" WG.	13		St. 34	
2	Aftapningsskrue 5/8" WG.	12		St. 34	
2	Bøjning m. studs	11		Mk II ×	1539
		10			
2	Pakmøtrik, 1 5/8" RG.	9		RG. 8	1537 c
2	Pakmøtrik, 2 1/4" RG.	8		RG. 8	1537 b
2	Hanetold	7		RG. 8	1537 a
2	Anslagsbolt, 1/2" WG.	6		Ms. 60	
2	Dæksel	5		RG. 8	1536 b
2	Ventil	4	LON. 4	132-2	
2	Føring	3	LON. 4	132-1	
1	Ventilhus, venstre	2		RG. 8	1536 a a
1	Ventilhus, højre	1		RG. 8	1536 a

Forandringer: Tegn. sænat. i h.t. Cvli. Kth.s reklam. 19/6.61. Pos. nr. E 23/6 Tyndar

× (Messing 80% Cu.)

Forandringer.	Dato	Mærke
Bøjning til Føderventil rettet.	20/10-30	OR.
Kanal i Bøjning forandret	5/1 31	V.S.
Nøglevidder efter Dansk Standard	9/7 40	V.S.
Udsparing i Mod. 1536b formindsket	7-3-44	[illegible]
Studs for Føderør udgaar	8/3 45	J.M.
Ventilkegle ændr. Mtgv. 44550 B	28/4 50	JM.
Ventil og bøsning overg. til LON. C	24/9-54	[illegible]
Bolt tegnet ud. Maal for ventil og bøsning fjernet. Tol. indf.	14/9 55	[illegible]

De danske Statsbaner.
Maskinafdelingen.

30 mm Føderventil med Aftapningshane til Loko Litra C, D, D II-III-IV, F II, G, Hs II, ⊽ II, K, K II, Q, ⊽ Q, A.

Kjøbenhavn d. 21/2-1929. Modelestk. A Q 8 D E

Tegnet af

Kalkeret af Svend Olsen

den 1/11

1/1

NL. 83

Tegnet September 1901.
Kalken fornyet 21/2-29.