18	" " "	G_{II}	14 " " " C.
11	" " "	Hs_{II}	
14	" " "	K	
18	" " "	O	

3 Stk til Litra	F_{II}	11 Stk. til Litra	D.
5 " " "	G_{II}	11 " " "	C.
1 " " "	Hs_{II}		
14 " " "	K		
3 " " "	O		

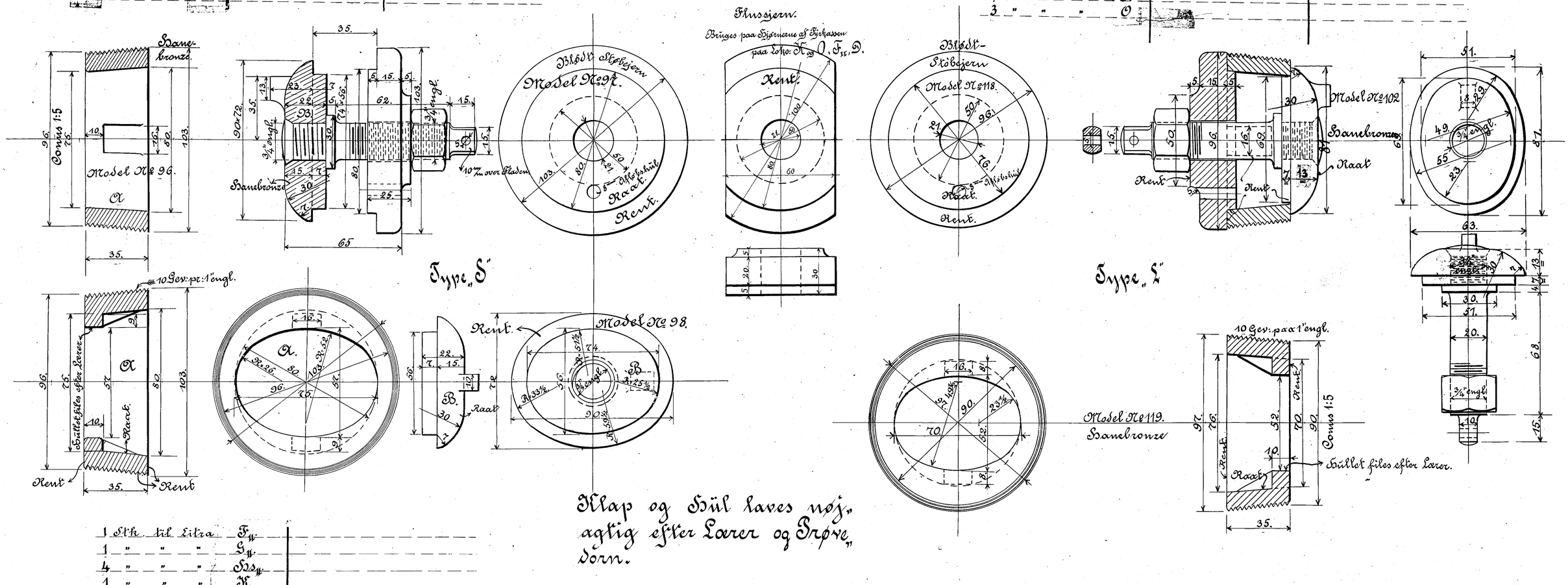

Klap og Hul laves nøjagtig efter Lærer og Prøvedorn.

1 Stk. til Litra	F_{II}		
1 " " "	G_{II}		
4 " " "	Hs_{II}		
1 " " "	K.		
2 " " "	D.		
1 " " "	C.		

8 Stk til Litra	F_{II}		
8 " " "	G_{II}		
9 " " "	K, C,		
10 " " "	O		
8 " " "	D.		

8 Stk til Litra Hs_{II}

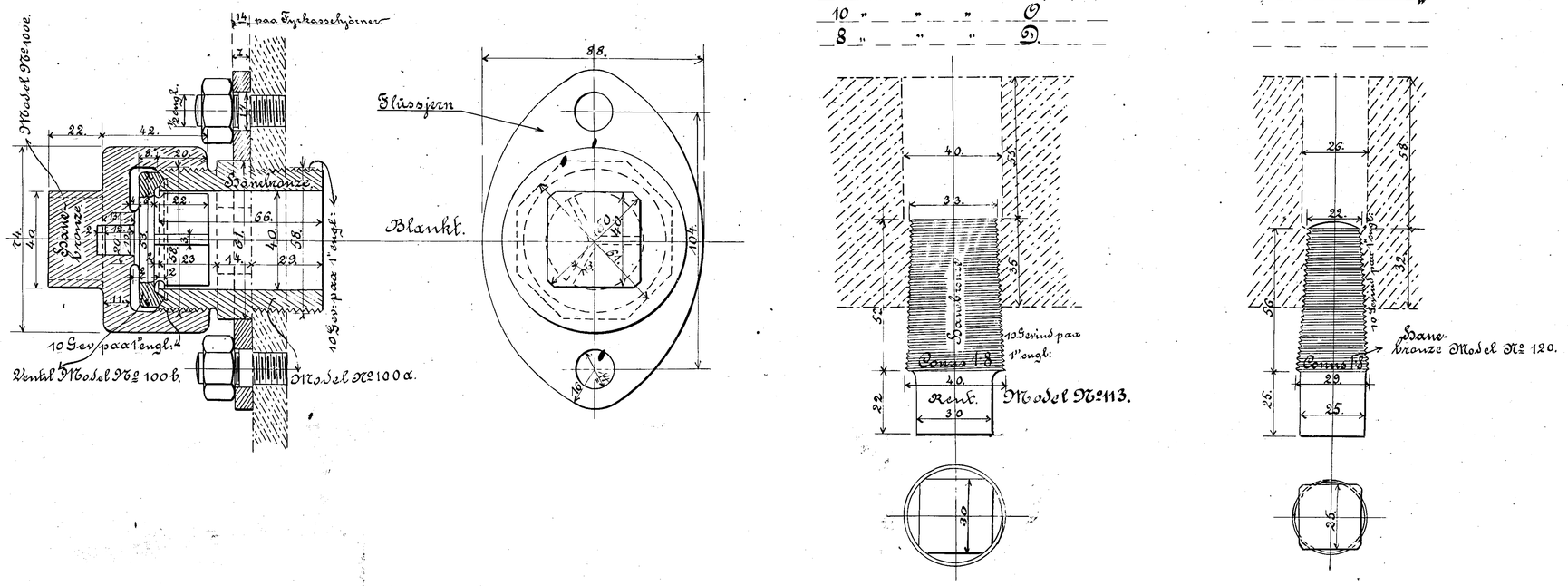

Danske Statsbaner-Maskinafdelingen.

Rensedøre til Lokomotiver

København Mai 1896.

Maskinchefen.

Rev: 29/2 99.

120 N. L. 126.