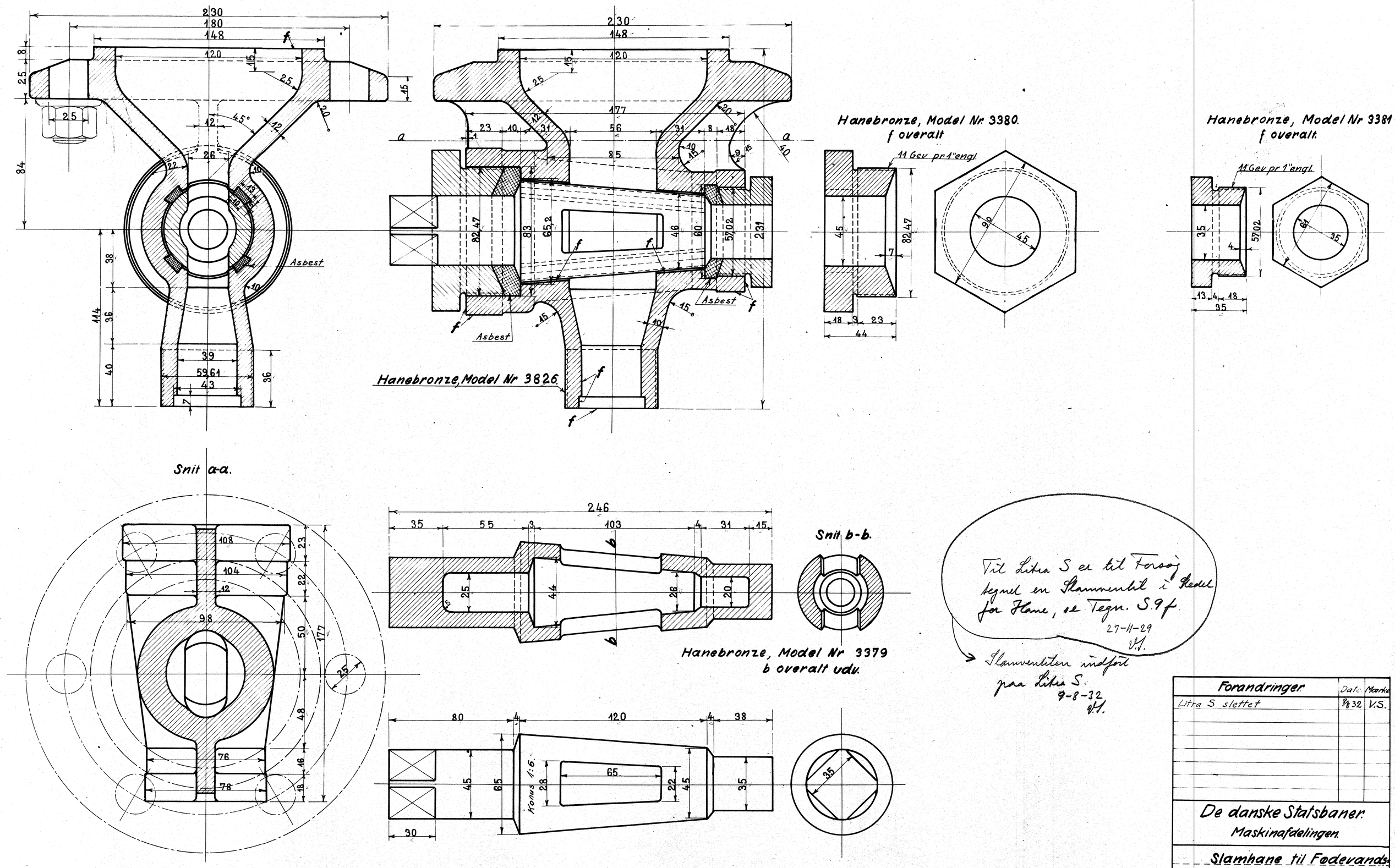

Til Litra S er til Forsøg tegnet en Slamventil i Skedel for Hane, se Tegn. S.9f.
27-11-29
V.S.

Slamventilen indført paa Litra S.
9-8-32
V.S.

Forandringer	Dato	Mærke
Litra S slettet	9/8 32	V.S.

De danske Statsbaner.
Maskinafdelingen.

Slamhane til Fødevandsrenser paa Loko: Litra H.S.

Kjøbenhavn, d 3-4-1928	Maalestok.	
Tegnet af		
Kalkeret af	H. Holmbergsbo	1:1.
Revideret af	V. Stangaard	

H. 9f.

Arkiv 11/4-28