For Smøring af Fjederbalancer
til Loko: Litra H se Tegn. H.72 c.

1 Stk. venstre som Tegn. } til bageste Balance
1 " højre modsat " } paa Litra H, S. H_{II}

1 Stk venstre modsat Tegn. } til mellemste Balance
1 " højre som " } paa Litra H, S. H_{II}

Staalstøbegods.
Model № 1245 X.

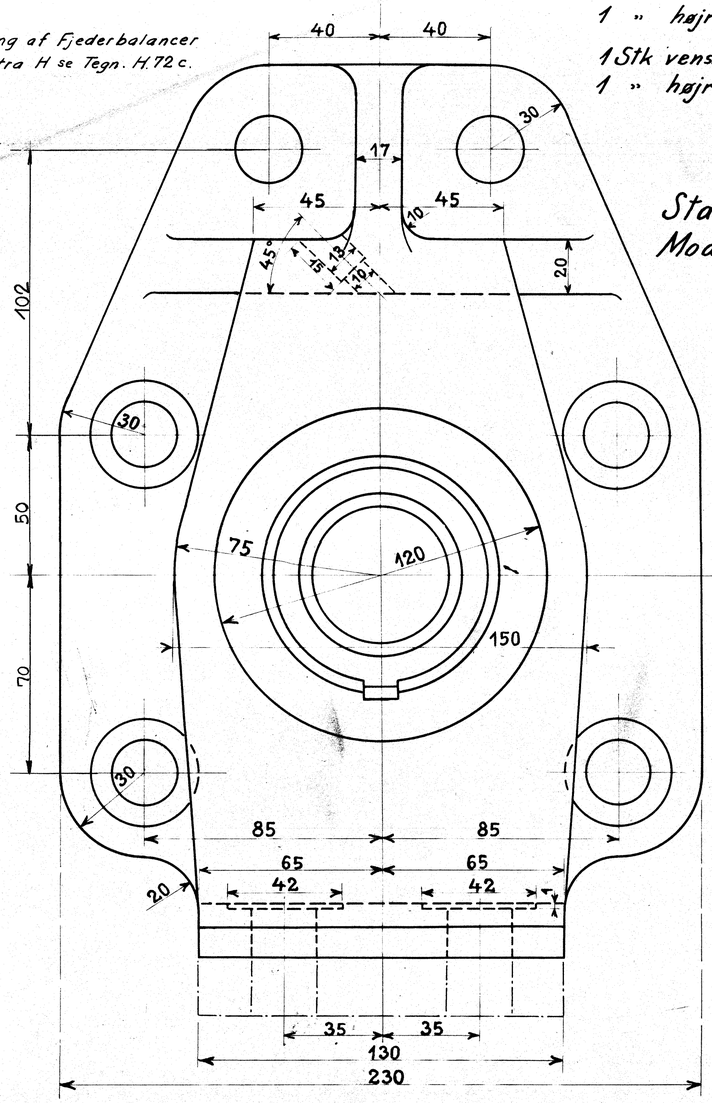

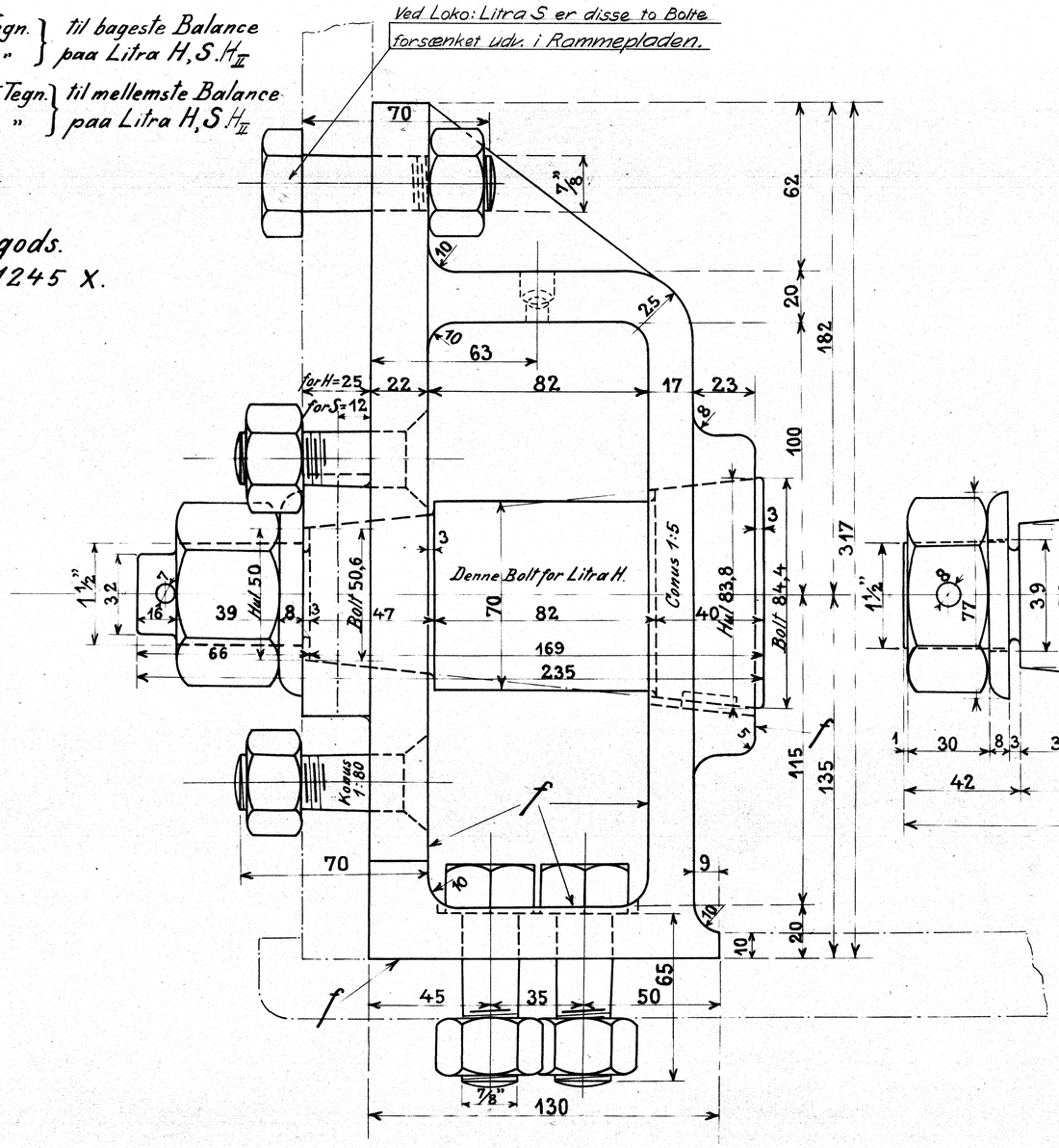

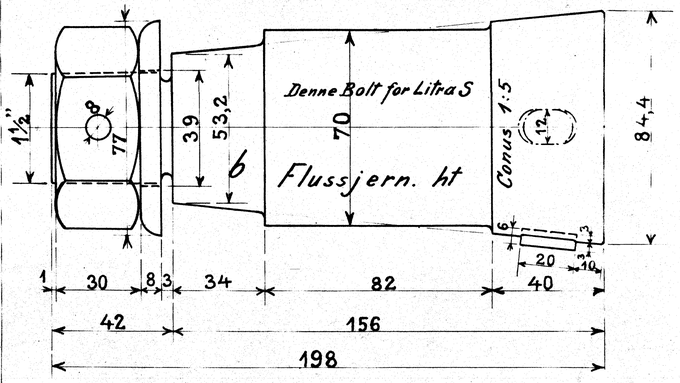

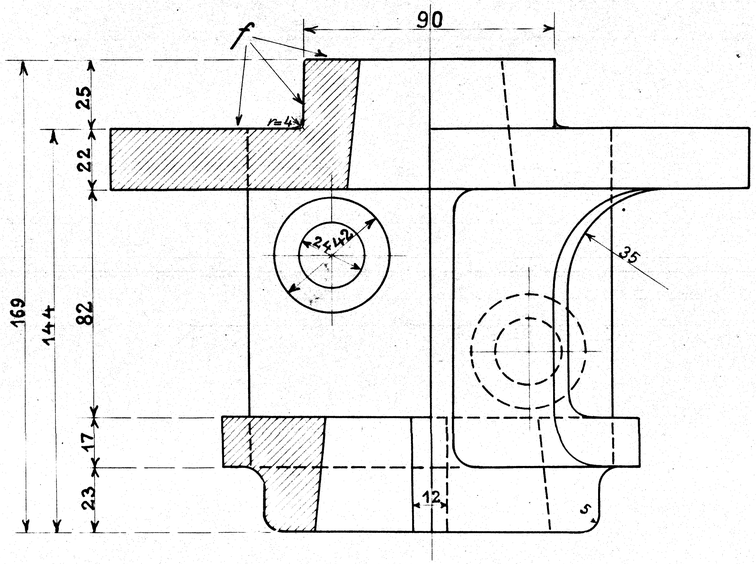

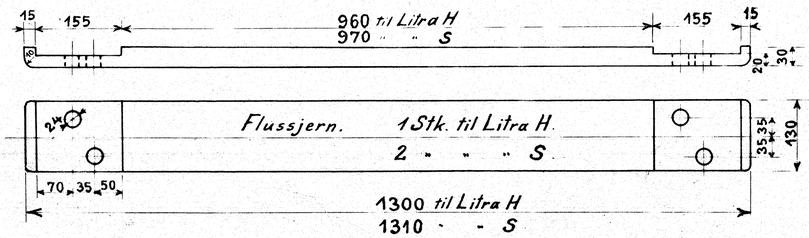

Forandringer	Dato.	Mærke
Runding paa Lejet og Maal paa Boltehuller sat ind	13/9.30	G.M.

A102 T 082

De danske Statsbaner
Maskinafdelingen.

Leje og Bolt for mellemste og bageste Fjederbalance til Loko Litra H og S.

Kjøbenhavn. 2/1 1929		Maalestok.	H. 72 b.
tegnet		1:1	
kalkeret	[illegible]	1:5	
revideret	[illegible]		

NB. Gælder ikke, se ny Kopi af samme №

21-7-34

12/2-29