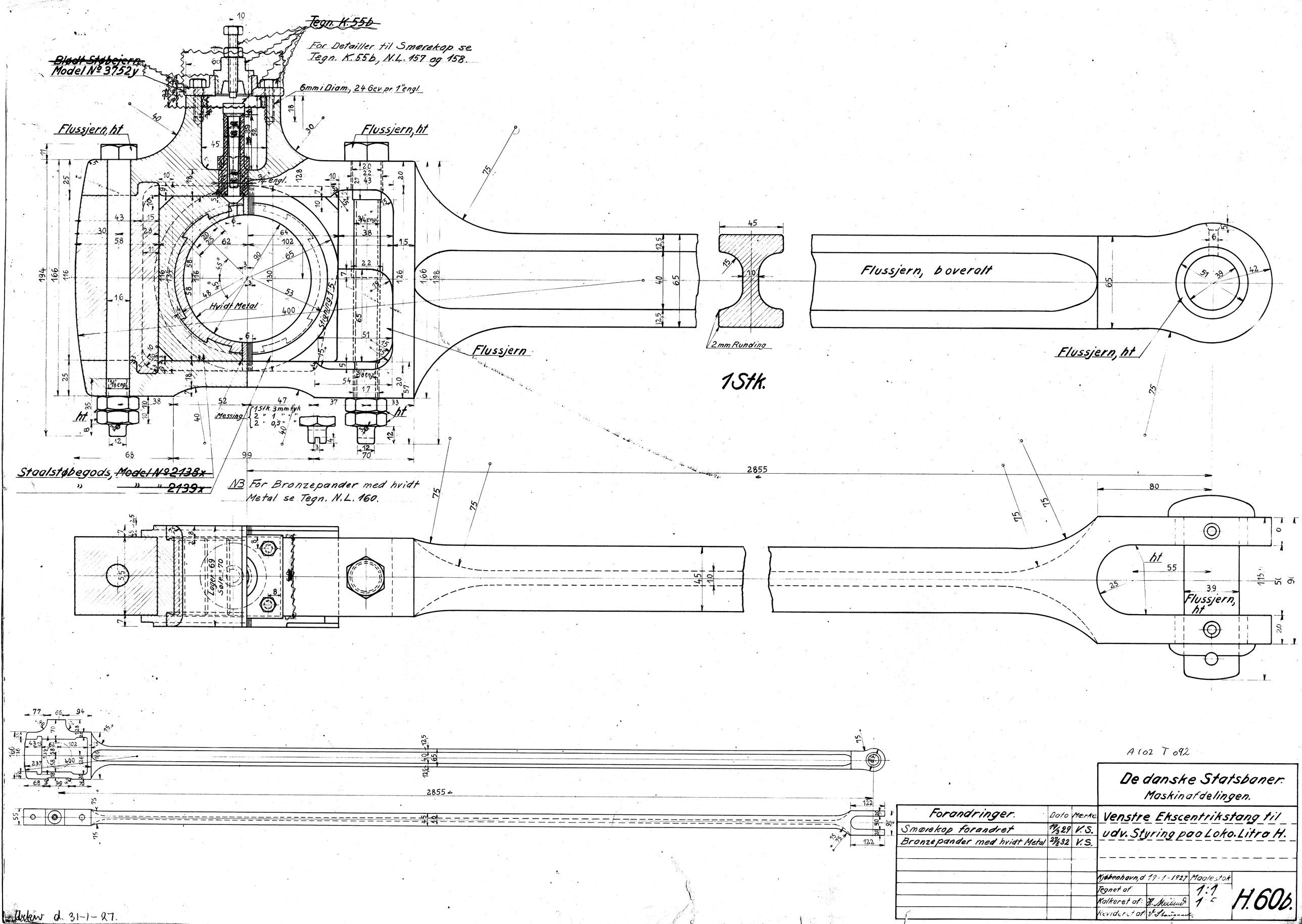

A 102 T 092

Forandringer.	Dato	Mærke
Smørekop forandret	19/3 29	V.S.
Bronzepander med hvidt Metal	27/8 32	V.S.

De danske Statsbaner.
Maskinafdelingen.

Venstre Ekscentrikstang til udv. Styring paa Loko. Litra H.

Kjøbenhavn, d 19-1-1927 Maalestok
Tegnet af: 1:1
Kalkeret af: H. Meilund 1:5
Revideret af: V. Stangnæs

H.60b.

Arkiv d. 31-1-27.