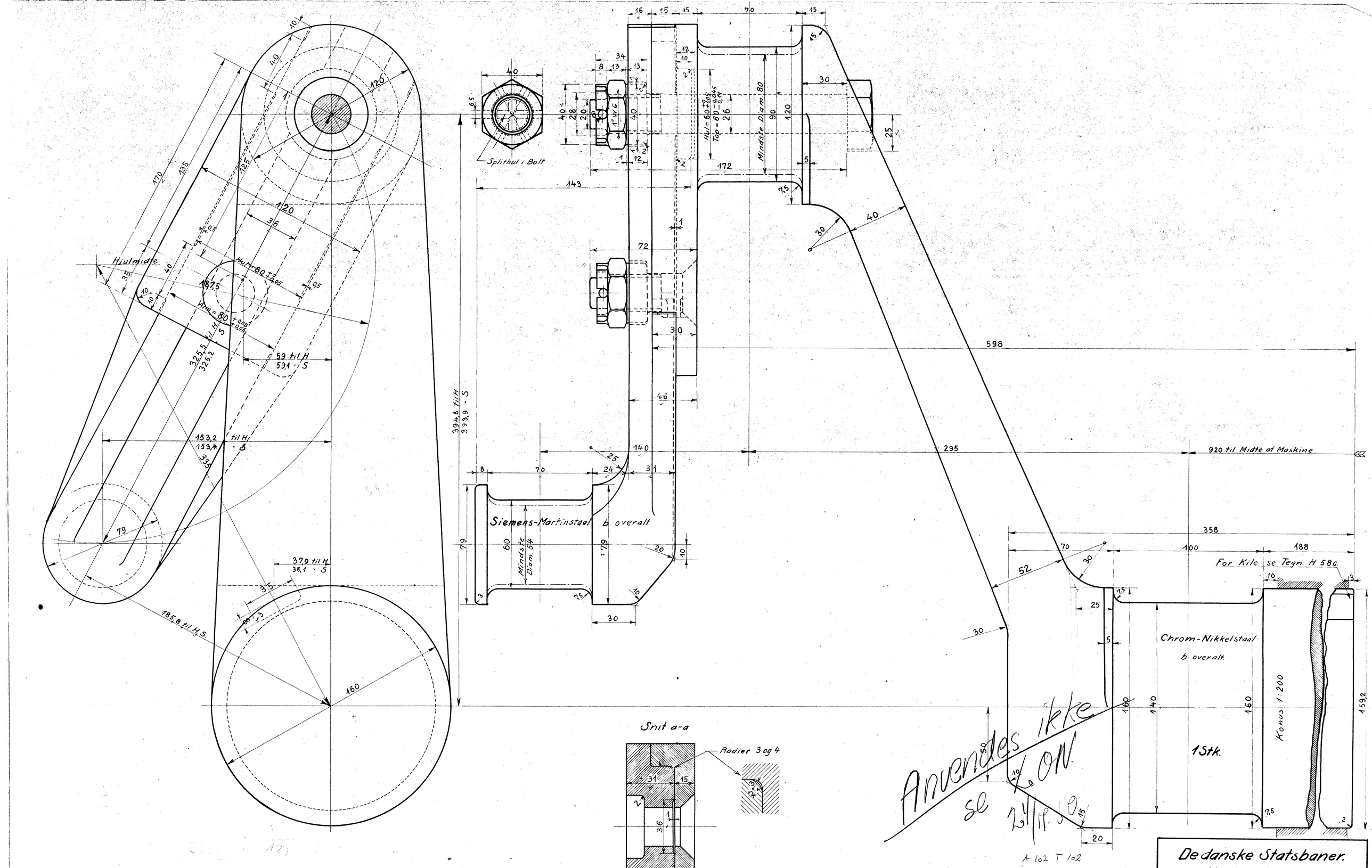

A 102 T 102

Armen forstærket	3/12 38	V.S.
Forandringer.	Dato.	Mærke
Ekscentriktappens Materiale forandret	27/9 26	V.S.
Mindste Diam. for Ekscentriktapper sat ind	8/1 29	V.S.
Vingetap forstærket	26/11 31	V.S.
Flere Maal paa Vingearm	9/5 32	V.S.
Maal fra Krumtapmidte sat ind	1/11 32	V.S.
Armens Tilpasning forandret	1/7 36	V.S.

De danske Statsbaner.
Maskinafdelingen.

Venstre Vingekobbeltap til Loko:
Litra H,S.

Kjøbenhavn d. 27-8-26.	Maalestok	
Tegnet af:		
Kalkeret af:	1:1	H.58d
Revideret af:	2:1	